Catalogo Ricambi
Spare Parts List
Catalogo Repuestos
Catalogue Pieces Detachees
Ersatzteilkatalog

GENIO TECNIC MC 25R

[data-date-fecha 10-02-2003]

GENIO TECNIC MC 25 R 50 Hz cod.7373010

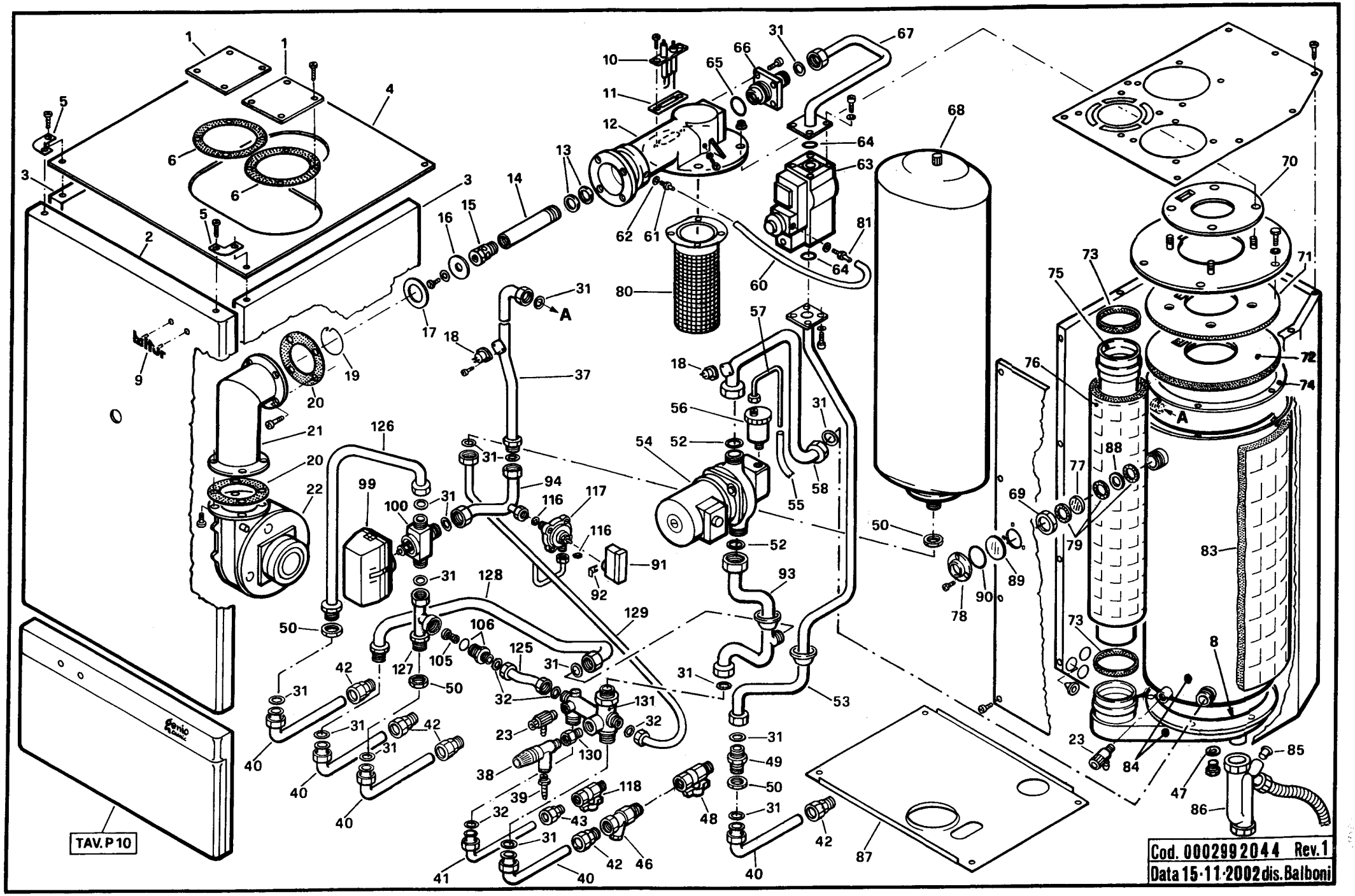

7373010 **Genio tecnic MC25R** esploso **0002992044** **rev.1**

Rif.	Codice	Descrizione
1	0030020525	COPRIFORO
2	0030010507	MANTELLO FRONTALE
3	0030010057	MANTELLO LATERALE
4	0030010503	COPERCHIO
5	0030010017	STAFFA
6	0005250168	GUARNIZIONE
8	0030010561	GUARNIZIONE
9	0006050030	TARGHETTA
10	0030010161	ELETTRODI
11	0030010097	GUARNIZIONE
12	0030010528	RACCORDO ARIA-GAS
13	29306	RONDELLA
14	0030010037	TUBO PORTAUGELLO
15	0030010513	UGELLO METANO
15	0030010514	UGELLO GPL
16	0030010512	DISCO
17	0030010511	DIAFRAMMA
18	0005250008	SENSORE
19	0030010028	MOLLA
20	0030010042	GUARNIZIONE
21	0030010517	RACCORDO VENTILATORE
22	0005220002	ELETTROVENTILATORE
23	0005250010	VALVOLA SFOGO ARIA
31	31433	RONDELLA
32	31434	RONDELLA
33	0005180026	GUARNIZIONE
34	0005250028	MOLLA
37	0030020529	TUBO COLLEGAMENTO CAMERA
38	23007	VALVOLA 3 BAR
39	31487	PORTAGOMMA
40	0030010082	TUBO D.18
41	0030010083	TUBO D.15
42	58111	RACCORDO D.18 3/4"
43	0005250038	RACCORDO D.15 1/2"

Rif.	Codice	Descrizione
44	0005250096	MANICOTTO
46	0005070397	FILTRO A Y
47	340	GUARNIZIONE
48	0005250040	RUBINETTO 3/4"
49	0030020033	NIPPLO
50	0030010007	GHIERA 3/4"
52	0030010079	GUARNIZIONE
53	0030020517	TUBO MANDATA GAS
54	0005250002	CIRCOLATORE
55	0005250094	TUBO
56	0005250011	VALVOLA SFOGO ARIA
57	0030020527	TUBO
58	0030020507	TUBO CIRCOLATORE CAMERA
60	0005250017	TUBO
61	0030010526	ATTACCO
62	0005180012	RONDELLA
63	0005090022	E.V.HONEYWELL
64	0005180015	GUARNIZIONE
65	0005180014	GUARNIZIONE
66	0030010026	RACCORDO
67	0030020518	TUBO
68	0005250155	VASO ESPANSIONE LT.10
69	0030010546	GHIERA
70	0030010535	GUARNIZIONE
71	0030010541	FELTRO
72	0030010533	FLANGIA
73	0030010530	GUARNIZIONE
74	0030010544	GUARNIZIONE
75	0030010518	TUBO SCARICO
76	0030010534	COIBENTAZIONE TUBO
77	0030010547	VETRINO
78	4143	ANELLO
79	0030010060	GUARNIZIONE
80	0030010529	BRUCIATORE

Rif.	Codice	Descrizione
81	58029	ATTACCO
83	0030020552	COIBENTAZIONE CAMERA
84	0030020550	CAMERA COMBUSTIONE
85	0005250204	TAPPO
86	0005250203	SIFONE
87	0030010531	FONDO
88	31272	RONDELLA
89	4145	VETRINO
90	4146	GUARNIZIONE
91	0005250122	MICRO
92	0005250124	MOLLA
93	0030031011	TUBO
94	0030031005	TUBO
99	0005250138	SERVOMOTORE
100	0005250137	VALVOLA 3 VIE
105	0004100017	OTTURATORE
106	0004100025	RACCORDO
116	31435	RONDELLA
117	0005250106	PRESSOSTATO
118	0005250039	RUBINETTO 1/2"
122	0005250077	VALVOLA SICUREZZA
125	0030031006	TUBO BY-PASS
126	0030031003	TUBO
127	0030031004	TUBO
128	0030031008	TUBO
129	0030031010	TUBO VASO ESPANSIONE
130	23649	PROLUNGA
131	0005250167	GRUPPO IDRAULICO RITORNO

0030031015 - PANNELLO STRUMENTI GENIOTECNIC MC 25 R

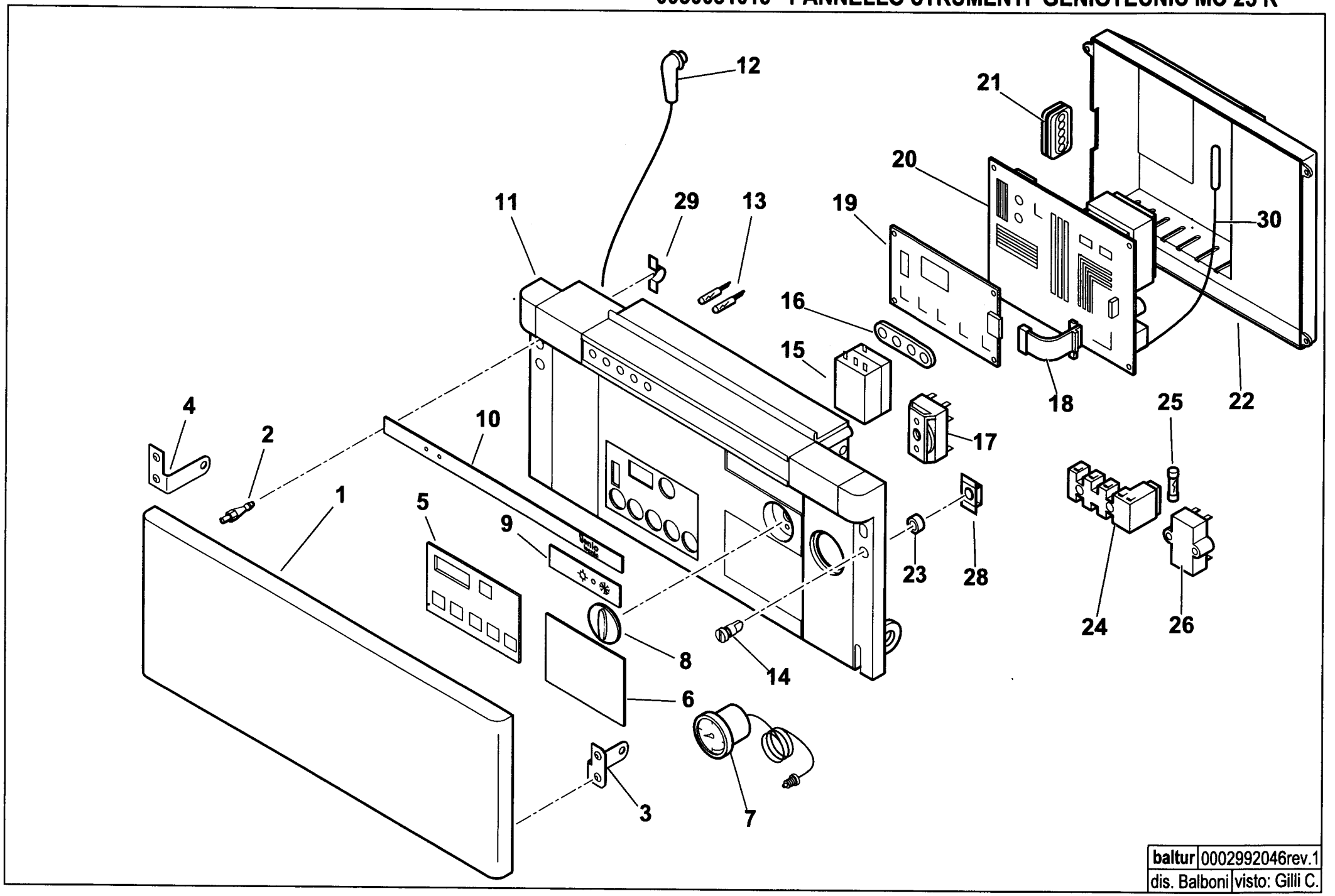

baltur	0002992046rev.1
dis. Balboni	visto: Gilli C.

TAV.P 10

0030031015 Pannello strumenti MC 25 R

esploso **0002992046** **rev.1**

Rif.	Codice	Descrizione
1	0030010013	SPORTELLINO
2	0030010065	PERNO
3	0030010096	STAFFA SX
4	0030010095	STAFFA DX
5	0030010025	TARGHETTA
6	0030010115	TARGHETTA COPRIFORO
7	0005050018	IDROMETRO
8	26389	MANOPOLA
9	0030010015	TARGHETTA SELETTORE
10	0030010036	TARGHETTA SPIE
11	0030010005	CRUSCOTTO
12	0005250013	ATTACCO CANDELA
13	0005120067	LAMPADA
14	0005250035	PERNO
15	0005050052	TERMOSTATO
16	0030020001	STAFFA
17	0005120073	COMMUTATORE 4 CONTATTI
18	0005140165	CAVO COLLEGAMENTO SCHEDE
19	0005250006	SCHEDA DISPLAY
20	0006020187	SCHEDA BASIC
21	0030010003	PRESSACAVO
22	0030010002	COPERCHIO
23	0005250036	RONDELLA
24	0005130054	MORSETTIERA
25	7456	FUSIBILE
26	0005020031	FILTRO ANTIDISTURBO

Rif.	Codice	Descrizione
28	0005250037	RICETTACOLO
29	0005250135	AGGANCIO
30	0005250146	SENSORE