TITOLO

CATALOGO RICAMBI
Caldaia murale a gas
MILLENNIUM CD RSE – MILLENNIUM HYDRO CD SE

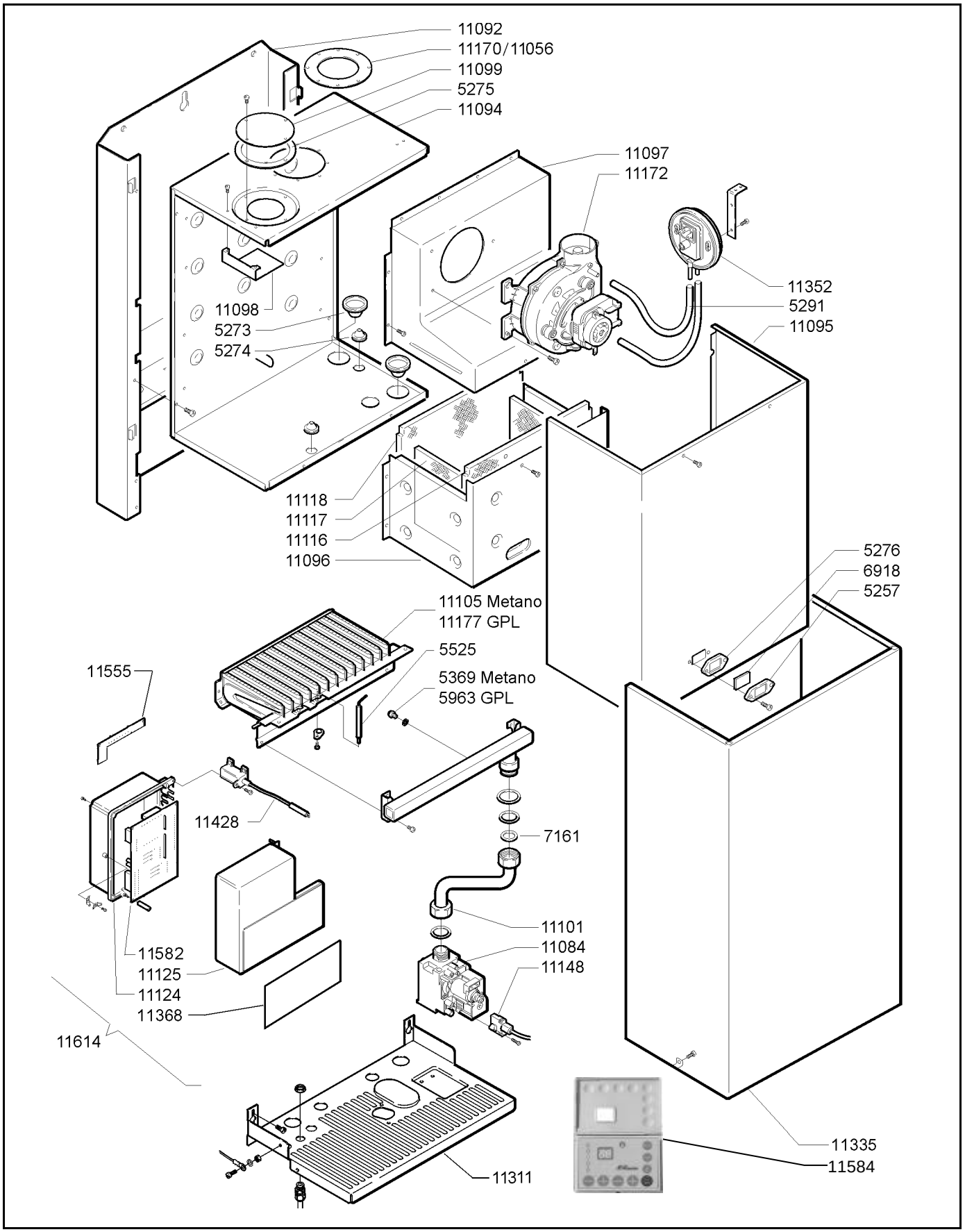

MATRICOLA DA:	EDIZIONE	TAVOLA	CODICE - ECM
123829 a ……	**02/03**	**1/3**	**C9**

ECMC9IBO

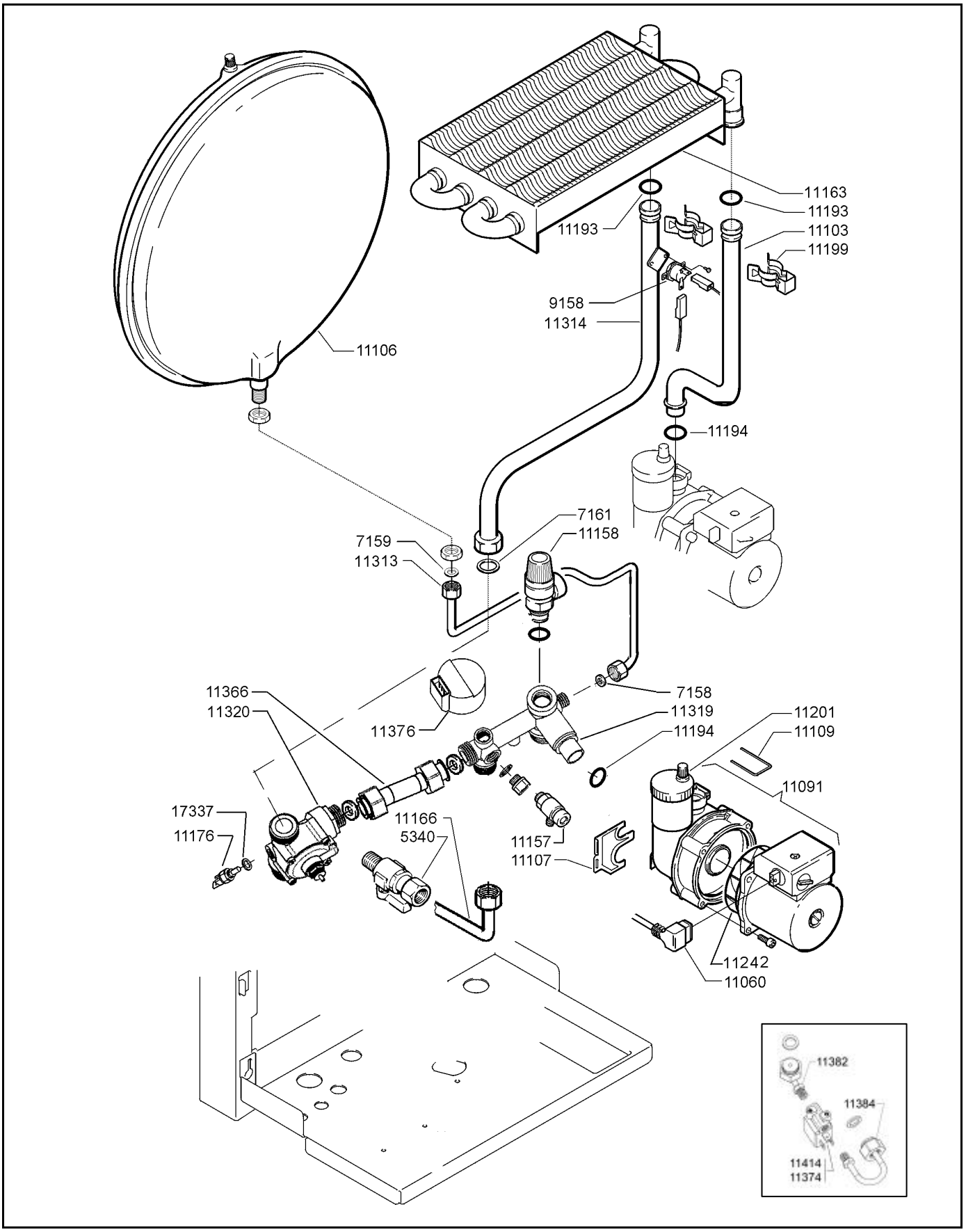
11163
11193
11193
11103
11199
9158
11314
11106
11194
7161
11158
7159
11313
7158
11366
11320
11319
11376
11194
11201
11109
11091
17337
11176
11166
5340
11157
11107
11242
11060
11382
11384
11414
11374

CODICE	DESCRIZIONE
5257	CORNICE PER VETRO SPIA
5273	GUARNIZIONE SILICONE R. D. 34X8
5274	GUARNIZIONE SILICONE R. D. 27X1,5
5275	GUARNIZIONE NEOPRENE 15X2
5276	GUARNIZIONE PER VETRO SPIA
5291	TUBO AL SILICONE D. 9X2
5340	RUBINETTO DI RIEMPIMENTO
5369	UGELLO METANO D.1,20
5525	ELETTRODO ACCENSIONE
5963	UGELLO GPL D. 0,72
6918	VETRO SPIA
7158	KIT GUARNIZIONI 11X6X2
7159	KIT GUARNIZIONI 14,5X10X2
7161	KIT GUARNIZIONI 24X18X2
11056	DIAFRAMMA D. 80
11060	CONNETTORE CIRCOLATORE
11084	VALVOLA GAS SIT 845 SIGMA
11091	CIRCOLATORE SAHUDE 43-15 (VEDI NOTA)
11092	TELAIO
11094	CASSONE STAGNO
11095	FRONTALE CASSONE STAGNO
11096	CAMERA COMBUSTIONE
11097	CAPPA FUMI
11098	DEFLETTORE ARIA
11099	TAPPO INGRESSO ARIA
11101	TUBO COLLETTORE GAS
11103	TUBO CIRCOLATORE-SCAMBIATORE
11105	BRUCIATORE 13 RAMPE 1,20 METANO
11106	VASO ESPANSIONE LT 6
11107	STAFFA FISSAGGIO CIRCOLATORE
11109	MOLLA TUBO CIRCOLATORE
11116	ISOLANTE ANTERIORE
11117	ISOLANTE LATERALE
11118	ISOLANTE POSTERIORE
11124	SCATOLA ELETTRICA
11125	COPERCHIO SCATOLA ELETTRICA
11130	TRASFORMATORE D'ACCENSIONE
11148	CONNETTORE VALVOLA 845
11157	VALVOLINA SCARICO 1/4"
11158	VALVOLA DI SICUREZZA 1/2"
11163	SCAMBIATORE ACQUA/GAS
11166	TUBO RUBINETTO CARICAMENTO
11170	DIAFRAMMA D. 45 PER KIT M
11172	VENTILATORE LN EV100 42W
11176	SONDA AD IMMERSIONE
11177	BRUCIATORE 13 RAMPE 0,72 GPL
11193	KIT ANELLO OR123 2,62x17,86

CODICE	DESCRIZIONE
11194	KIT ANELLO OR400 4x17 Di
11199	KIT MOLLA DI FISSAGGIO RACCORDI
11201	VALVOLA SFIATO AUTOMATICA
11242	MOTORE CIRCOLATORE SAHUDE 43-15
11311	PIASTRA SUPPORTO
11313	TUBO VASO ESPANSIONE
11314	TUBO MANDATA
11319	GRUPPO DISTRIBUTORE RITORNO
11320	GRUPPO MANDATA
11335	MANTELLO COMPLETO
11347	SCHEDA COMANDI A TASTI
11348	COMANDO REMOTO COMPLETO
11352	PRESSOSTATO ARIA P 3,67 MBAR
11366	TUBO BY-PASS
11368	TASTIERA COMANDI CIECA
11374	ELETTROVALVOLA
11376	TRASDUTTORE DI PRESSIONE
11382	TUBO GRUPPO ACQUA
11384	TUBO ELETTROVALVOLA
11414	BOBINA ELETTROVALVOLA
11614	QUADRO ELETTRICO
17337	KIT RONDELLA RAME 14x10,2x1 - 1/8”

NOTA

11261 CIRCOLATORE SAHUDE 53-15 - MAGGIORATO

KIT PER TRASFORMAZIONE CALDAIE

11050 KIT TRASFORMAZIONE A METANO

11051 KIT TRASFORMAZIONE A GPL