Register your product and get support at
www.philips.com/welcome

HP8383

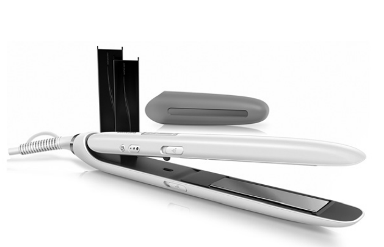

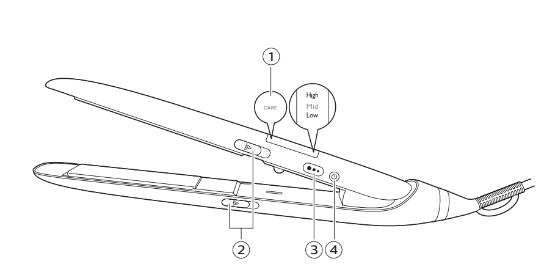

EN	**User manual**	IT	**Manuale utente**
DA	**Brugervejledning**	NL	**Gebruiksaanwijzing**
DE	**Benutzerhandbuch**	NO	**Brukerhåndbok**
EL	**Εγχειρίδιο χρήσης**	PT	**Manual do utilizador**
ES	**Manual del usuario**	SV	**Användarhandbok**
FI	**Käyttöopas**	TR	**Kullanım kılavuzu**
FR	**Mode d’emploi**		

Specifications are subject to change without notice
© 2016 Koninklijke Philips N.V.
All rights reserved.

3140 035 42731

English

1 Introduction

Congratulations on your purchase and welcome to Philips! To fully benefit from the support that Philips offers, register your product at **www.philips.com/welcome**.
The Nutri wonder straightener comes with removable Nutri wonder plate covers that are activated by the heat of the straightener to release nourishing ingredients. As a result, you feel your hair is softer and shinier. We hope you will enjoy using your Nutri wonder straightener and the Nutri wonder plate covers.

2 General description

1. Care' indicator (only lights up when both of the Nutri wonder plate covers are attached correctly)
2. Cover release buttons
3. Temperature control button
4. On/off button
5. Nutri wonder plate covers
6. Heat-resistant cap

3 Important

Read this user manual carefully before you use the appliance and save it for future reference.

Danger

- Never immerse the appliance in water or any other liquid, nor rinse it under the tap.
- Do not use the appliance in the bath or in the shower. Keep the appliance away from water. Do not place or store the appliance near bathtubs, showers, basins, sinks or other vessels containing water.
- When you use the appliance in a bathroom, unplug it after use. The proximity of water presents a risk, even when the appliance is switched off.

Warning

- Check if the voltage indicated on the appliance corresponds to the local mains voltage before you connect the appliance.
- Check the condition of the mains cord regularly. Do not use the appliance if the plug, the mains cord or the appliance itself is damaged.
- If the mains cord is damaged, you must have it replaced by Philips, a service centre authorised by Philips or similarly qualified persons in order to avoid a hazard.
- This appliance can be used by children aged from 8 years and above and by persons with reduced physical, sensory or mental capabilities or lack of experience and knowledge if they have been given supervision or instruction concerning use of the appliance in a safe way and if they understand the hazards involved. Children shall not play with the appliance. Cleaning and user maintenance shall not be made by children without supervision.
- Be careful when you use the appliance, as it can become extremely hot. Avoid contact with the skin and only hold the handle.
- Keep the appliance away from non-heat-resistant surfaces and never cover the appliance with anything (e.g. a towel or clothing) when it is hot.
- Keep the appliance away from flammable objects and material when it is switched on.
- Never leave the appliance unattended when it is plugged in.

Caution

- Always return the device to a service centre authorised by Philips for examination or repair. Repair by unqualified people could cause an extremely hazardous situation for the user.
- The maximum temperature occurs just after heating up. The actual temperature during use may be lower.
- Only use the appliance on dry hair. Do not operate the appliance with wet hands
- It is not recommended to use the appliance on artificial hair. If you want to use the appliance on artificial hair, always consult the distributor of the artificial hair.
- Do not leave the plates in your hair for more than few seconds at a time as this may cause damage to your hair.
- Always unplug the appliance after use.
- Do not wind the mains cord round the appliance and avoid it from coming into contact with hot parts of the appliance.
- Keep the heating plates clean and free of dust and styling products such as mousse, spray and gel. Never use the appliance in combination with styling products.
- The straightener heating plates have a coating. This coating may wear away slowly over time. This does not affect the performance of the appliance.
- Wait until the appliance has cooled down before you attach or detach the Nutri wonder plate covers.
- Wait until the appliance has cooled down before you store it.
- If you use the appliance on colour-treated hair, the heating plates may become stained.
- Do not insert metal objects into openings to avoid electric shock.
- Do not use metallic or sharp objects to remove the Nutri wonder plate covers.
- Do not use the appliance for any other purpose than described in this manual.
- If the Nutri wonder plate covers are damaged or broken, replace with new covers.
- Never use any accessories or parts from other manufacturers or that Philips does not specifically recommend. If you use such accessories or parts, your guarantee becomes invalid.
- Keep the packaging for future reference.
- Use the Nutri wonder plate covers within 3 months after opening their packaging.

Electromagnetic fields (EMF)

This Philips appliance complies with all applicable standards and regulations regarding exposure to electromagnetic fields.

Environment

This symbol means that this product shall not be disposed of with normal household waste (2012/19/EU). Follow your country's rules for the separate collection of electrical and electronic products. Correct disposal helps prevent negative consequences for the environment and human health.

4 Replacing the covers

1. The decoration on the covers acts as an ‚empty' indicator to show that the conditioning effect of the covers has diminished and that it is recommendable to replace them.
   Note: When the decoration on the covers has faded away after the first usages it could be that you press too hard during styling. The covers are sensitive to the pressure applied.
2. If you feel the Nutri wonder plate covers performance, like nourishment and fragrance aroma are no longer as good as before, replace the covers to enjoy maximum care for your hair.
3. Depending on the hair length and frequency of use, the covers can be used for up to one month* for about 10 straightening sessions. (*when used twice a week on shoulder-length hair)
4. Use the covers within 3 months after opening the packaging.
5. Always replace the covers as a pair.
6. Do not use the covers when damaged.
7. Visit www.philips.com/haircare for more information on where to purchase the covers.

5 Ordering accessories

To buy accessories or spare parts, visit **www.shop.philips.com/service** or go to your Philips dealer. You can also contact the Philips Consumer Care Centre in your country (see the international warranty leaflet for contact details).

6 Warranty and support

If you need information or support, please visit **www.philips.com/support** or read the international warranty leaflet.

Dansk

1 Introduktion

Tillykke med dit køb, og velkommen til Philips! For at få fuldt udbytte af den support, Philips tilbyder, skal du registrere dit produkt på **www.philips.com/welcome**.
Nutri wonder-glattejernet leveres med aftagelige Nutri wonder-pladebeklædninger, som varmen fra glattejernet får til at tilføre plejende ingredienser. Det får dit hår til at virke blødere og mere glansfuldt. Vi håber, at du får glæde af Nutri wonder-glattejernet og Nutri wonder-pladebeklædningerne.

2 Generel beskrivelse

1. Plejeindikator (lyser kun, når begge Nutri wonder-pladebeklædninger sidder korrekt)
2. Udløserknapper til dæksler
3. Temperaturvælgerknap
4. On/off-knap
5. Nutri wonder-pladebeklædninger
6. Varmebestandig hætte

3 Vigtigt

Læs denne brugsvejledning omhyggeligt igennem, inden apparatet tages i brug, og gem den til eventuelt senere brug.

Fare

- Apparatet må aldrig kommes ned i vand eller andre væsker, ej heller skylles under vandhanen.
- Brug ikke apparatet i badet eller under bruseren. Hold apparatet væk fra vand. Anbring eller opbevar ikke apparatet i nærheden af badekar, brusebade, håndvaske eller andre beholdere, der indeholder vand.
- Når du bruger apparatet i et badeværelse, skal du tage stikket ud af apparatet efter brug. Vand i nærheden af apparatet udgør en risiko,selvom apparatet er slukket.

Advarsel

- Kontrollér, om den angivne netspænding på apparatet svarer til den lokale netspænding, før du slutter strøm til apparatet.
- Kontrollér med jævne mellemrum, at netledningen er hel og ubeskadiget. Brug aldrig apparatet, hvis netstik, netledning eller selve apparatet er beskadiget.
- Hvis netledningen beskadiges, må den kun udskiftes af Philips, et autoriseret Philips-serviceværksted eller en tilsvarende kvalificeret fagmand for at undgå enhver risiko.
- Dette apparat kan bruges af børn fra 8 år og opefter og personer med reducerede fysiske, sensoriske eller mentale evner eller manglende erfaring og viden, hvis de er blevet instrueret i sikker brug af apparatet og forstår de medfølgende risici. Lad ikke børn lege med apparatet. Rengøring og vedligeholdelse må ikke foretages af børn uden opsyn.
- Vær meget forsigtig, når du bruger apparatet, da det kan blive meget varmt. Undgå kontakt med huden, og hold kun i håndtaget.
- Hold apparatet væk fra overflader, der ikke er varmebestandige, og dæk aldrig apparatet til med f.eks. håndklæder eller tøj, når det er varmt.
- Når apparatet er tændt, skal det holdes væk fra brandbare genstande og materialer.
- Efterlad aldrig apparatet uden opsyn, når strømmen er tilsluttet.

Forsigtig

- Reparation og eftersyn af apparatet skal altid foretages på et autoriseret Philips-serviceværksted. En uautoriseret reparation kan efterfølgende være til fare for brugeren.
- Maksimumtemperaturen nås lige efter opvarmning. Den faktiske temperatur under brug kan være lavere.
- Brug kun apparatet i tørt hår. Anvend ikke apparatet med våde hænder
- Det anbefales ikke at bruge apparatet på kunstigt hår. Hvis du vil bruge apparatet på kunstigt hår, skal du altid kontakte distributøren af det kunstige hår.
- Brug kun pladerne i håret nogle få sekunder ad gangen, da håret ellers kan tage skade.
- Tag altid stikket ud af stikkontakten efter brug.
- Sno ikke netledningen rundt om apparatet, og undgå, at den kommer i kontakt med apparatets varme dele.
- Hold varmepladerne rene og fri for støv, snavs og hårplejemidler som f.eks. mousse, spray og gel. Apparatet må aldrig bruges sammen med hårplejemidler.
- Fladjernets varmeplader har en belægning. Denne belægning kan blive slidt af med tiden. Dette påvirker ikke apparatets funktion.
- Du må ikke fastgøre eller fjerne Nutri wonder-pladebeklædningerne, før apparatet er helt afkølet.
- Læg aldrig apparatet væk, før det er helt afkølet.
- Hvis apparatet bruges til farvet hår, kan farven smitte af på varmepladerne. Stik aldrig metalgenstande ind i åbningerne, da dette kan give elektrisk stød.
- Du må ikke fjerne Nutri wonder-pladebeklædningerne med metalgenstande eller skarpe genstande.
- Brug ikke apparatet til andre formål end dem, der er beskrevet i vejledningen.
- Hvis Nutri wonder-pladebeklædningerne er beskadigede eller i stykker, skal de udskiftes med nye beklædninger.
- Brug aldrig tilbehør eller dele fra andre fabrikanter eller tilbehør/dele, som ikke specifikt er anbefalet af Philips. Hvis du anvender en sådan type tilbehør eller dele, annulleres garantien.
- Gem emballagen til senere brug.
- Nutri wonder-pladebeklædningerne skal benyttes senest 3 måneder efter emballagens åbning.

Elektromagnetiske felter (EMF)

Dette Philips-apparat overholder alle branchens gældende standarder og regler angående eksponering for elektromagnetiske felter.

Miljø

Dette symbol betyder, at dette produkt ikke må bortskaffes sammen med almindeligt husholdningsaffald (2012/19/EU). Følg dit lands regler for særskilt indsamling af elektriske og elektroniske produkter. Korrekt bortskaffelse er med til at forhindre negativ påvirkning af miljøet og menneskers helbred.

4 Udskiftning af dækslerne

1. Dekorationen på dækslerne fungerer som „tom“-indikator, der viser, at dækslernes plejeeffekt er mindsket, og at det anbefales at udskifte dækslerne.
   Bemærk: Hvis dekorationen på dækslerne er slides af efter de første ganges brug, kan det være, fordi du trykker for hårdt under styling. Dækslerne er følsomme over for det tryk, der anvendes.
2. Hvis du ikke længere synes, at Nutri wonder-pladebeklædningerne i tilstrækkelig grad tilfører plejende ingredienser og duftaroma, bør du skifte beklædningerne ud, så dit hår får den maksimale pleje, det fortjener.
3. Afhængigt af hårets længde og hvor ofte du bruger apparatet, kan dækslerne bruges i op til en måned* til ca. 10 glattesessioner. (*når det bruges to gange om ugen på skulderlangt hår)
4. Brug dækslerne inden for 3 måneder, efter pakken er åbnet.
5. Udskift altid dækslerne parvis.
6. Brug ikke dækslerne, hvis de er beskadiget.
7. Besøg www.philips.com/haircare for at få flere oplysninger om, hvor du kan købe dækslerne.

5 Bestilling af tilbehør

Du kan købe tilbehør og reservedele på **www.shop.philips.com/service** eller hos din Philips-forhandler. Du kan også kontakte det lokale Philips-kundecenter (du kan finde kontaktoplysninger i folderen „World-Wide Guarantee“).

6 Reklamationsret og support

Hvis du har brug for hjælp eller support, bedes du besøge **www.philips.com/support** eller læse i folderen om international garanti.

Deutsch

1 Einführung

Herzlichen Glückwunsch zu Ihrem Kauf und willkommen bei Philips! Um die Unterstützung von Philips optimal nutzen zu können, sollten Sie Ihr Produkt unter **www.philips.com/welcome** registrieren.
Der Nutri wonder Haarglätter verfügt über abnehmbare Nutri wonder Plattenabdeckungen, die durch die Hitze des Haarglätters aktiviert werden und dadurch Pflegeprodukte an das Haar abgeben. Wir wünschen Ihnen viel Freude mit Ihrem Nutri wonder Haarglätter und den Nutri wonder Plattenabdeckungen.

2 Allgemeine Beschreibung

1. “Care”-Anzeige (leuchtet nur auf, wenn beide Nutri wonder Plattenabdeckungen ordnungsgemäß angebracht sind)
2. Entriegelungstasten für Cover
3. Temperaturregler
4. Ein-/Ausschalter
5. Nutri wonder Plattenabdeckungen
6. Hitzebeständige Kappe

3 Wichtig

Lesen Sie diese Bedienungsanleitung vor dem Gebrauch des Geräts aufmerksam durch, und bewahren Sie sie für eine spätere Verwendung auf.

Gefahr

- Tauchen Sie das Gerät niemals in Wasser oder andere Flüssigkeiten; spülen Sie es auch nicht unter fließendem Wasser ab.
- Benutzen Sie das Gerät nicht in der Badewanne oder Dusche. Halten Sie das Gerät von Wasser fern. Verwenden oder lagern Sie das Gerät nicht in der Nähe von Badewannen, Duschen, Wasch- oder Spülbecken oder mit Wasser gefüllten Gefäßen.
- Wenn Sie das Gerät in einem Badezimmer verwenden, ziehen Sie nach dem Gebrauch den Stecker ab. Die Nähe von Wasser stellt ein Sicherheitsrisiko dar, selbst wenn das Gerät ausgeschaltet ist.

Warnhinweis

- Prüfen Sie, bevor Sie das Gerät in Betrieb nehmen, ob die Spannungsangabe auf dem Gerät mit der örtlichen Netzspannung übereinstimmt.
- Überprüfen Sie den Zustand des Netzkabels regelmäßig. Verwenden Sie das Gerät nicht, wenn der Netzstecker, das Netzkabel oder das Gerät selbst defekt oder beschädigt sind.
- Um Gefährdungen zu vermeiden, darf ein defektes Netzkabel nur von einem Philips Service-Center, einer von Philips autorisierten Werkstatt oder einer ähnlich qualifizierten Person durch ein Original-Ersatzkabel ersetzt werden.
- Dieses Gerät kann von Kindern ab 8 Jahren und Personen mit eingeschränkten physischen, sensorischen oder geistigen Fähigkeiten oder ohne Erfahrung und besondere Kenntnisse verwendet werden, wenn sie beaufsichtigt werden oder Anweisung zum sicheren Gebrauch des Geräts erhalten und die Gefahren verstanden haben. Kinder dürfen nicht mit dem Gerät spielen. Die Reinigung und Pflege des Geräts darf von Kindern nicht ohne Aufsicht durchgeführt werden.
- Seien Sie bei der Verwendung des Geräts vorsichtig, da es sehr heiß werden kann. Vermeiden Sie eine Berührung der Haut, und halten Sie es nur am Griff fest.
- Halten Sie das Gerät fern von nicht hitzebeständigen Oberflächen, und bedecken Sie es nicht (z. B. mit einem Handtuch), solange es heiß ist.
- Halten Sie das eingeschaltete Gerät fern von leicht entzündbaren Gegenständen und Materialien.
- Lassen Sie das angeschlossene Gerät niemals unbeaufsichtigt.

Achtung

- Geben Sie das Gerät zur Überprüfung bzw. Reparatur stets an ein Philips Service-Center. Unsachgemäß ausgeführte Reparaturen können den Benutzer extrem gefährden.
- Die maximale Temperatur tritt direkt nach dem Aufheizen auf. Die Temperatur während der Verwendung kann niedriger sein.
- Verwenden Sie das Gerät nur bei trockenem Haar. Bedienen Sie das Gerät nicht mit nassen Händen.
- Es wird nicht empfohlen, das Gerät zum Trocknen von Kunsthaar zu verwenden. Wenn Sie das Gerät mit Kunsthaar verwenden möchten, befragen Sie zuerst den Fachhändler, der das Kunsthaar vertreibt.
- Lassen Sie die Platten jeweils nicht länger als einige Sekunden im Haar, da Sie das Haar andernfalls beschädigen könnten.
- Ziehen Sie nach jedem Gebrauch den Netzstecker aus der Steckdose.
- Wickeln Sie das Netzkabel nicht um das Gerät, und lassen Sie es nicht mit heißen Teilen des Geräts in Berührung kommen.
- Halten Sie die Heizplatten sauber und frei von Staub und Schaumfestiger, Styling-Spray, Gel usw. Verwenden Sie das Gerät niemals mit Styling-Produkten.
- Die Heizplatten des Haarglätters sind beschichtet. Diese Beschichtung kann im Lauf der Zeit langsam abgetragen werden. Die Leistung des Geräts wird dadurch nicht beeinträchtigt.
- Lassen Sie das Gerät abkühlen, bevor Sie die Nutri wonder Plattenabdeckungen anbringen oder abnehmen.
- Lassen Sie das Gerät abkühlen, bevor Sie es wegräumen.
- Bei Anwendung auf getöntem oder gefärbtem Haar können sich die Heizplatten verfärben.
- Führen Sie keine Metallgegenstände in die Öffnungen ein, da dies zu Stromschlägen führen kann.
- Verwenden Sie keine metallischen oder scharfen Gegenstände, um die Nutri wonder Plattenabdeckungen abzunehmen.
- Verwenden Sie das Gerät nie für andere als in dieser Bedienungsanleitung beschriebene Zwecke.
- Wenn die Nutri wonder Plattenabdeckungen beschädigt oder kaputt sind, ersetzen Sie sie.
- Verwenden Sie niemals Zubehör oder Teile, die von Drittherstellern stammen bzw. nicht von Philips empfohlen werden. Wenn Sie diese(s) Zubehör oder Teile verwenden, erlischt Ihre Garantie.
- Bewahren Sie die Verpackung zur späteren Verwendung auf.
- Verwenden Sie die Nutri wonder Plattenabdeckungen innerhalb der nächsten 3 Monate nach Öffnen der Verpackung.

Elektromagnetische Felder

Dieses Philips-Gerät erfüllt alle einschlägigen Normen und Vorschriften zur Exposition gegenüber elektromagnetischen Feldern.

Umgebung

Dieses Symbol bedeutet, dass das Produkt nicht mit dem normalen Hausmüll entsorgt werden kann (2012/19/EU). Befolgen Sie die örtlichen Bestimmungen zur getrennten Entsorgung von elektrischen und elektronischen Produkten. Eine ordnungsgemäße Entsorgung hilft, negative Auswirkungen auf Umwelt und Gesundheit zu vermeiden.

4 Die Cover austauschen

1. Die Dekoration der Cover stellt eine Anzeige für den Füllstand dar, die darauf hinweist, dass der Haarpflegeeffekt der Cover aufgebraucht ist und es empfohlen wird, diese auszutauschen.
   Hinweis: Wenn die Dekoration der Cover nach den ersten Anwendungen verblasst ist, drücken Sie beim Styling möglicherweise zu fest. Die Cover sind druckempfindlich.
2. Wenn Sie das Gefühl haben, dass die Leistung der Nutri wonder Plattenabdeckungen nachlässt, z. B. dass die Pflege und der Duft nicht mehr so gut wie zuvor sind, ersetzen Sie die Abdeckungen, um maximale Pflege für Ihr Haar zu gewährleisten.
3. Je nach Haarlänge und Anwendungshäufigkeit können die Cover bis zu einen Monat* lang für ca. 10 Glättungen verwendet werden. (* bei Anwendung zweimal pro Woche und schulterlangem Haar)
4. Verbrauchen Sie die Cover innerhalb von 3 Monaten nach dem Öffnen der Verpackung.
5. Tauschen Sie die Cover immer paarweise aus.
6. Verwenden Sie die Cover nicht, wenn sie beschädigt sind.
7. Weitere Informationen zu Bezugsmöglichkeiten für die Cover finden Sie unter www.philips.com/haircare.

5 Bestellen von Zubehör

Um Zubehör oder Ersatzteile zu kaufen, gehen Sie auf **www.shop.philips.com/service**, oder suchen Sie Ihren Philips Händler auf. Sie können sich auch an ein Philips Service-Center in Ihrem Land wenden. Die Kontaktdaten finden Sie in der internationalen Garantieschrift.

6 Garantie und Support

Für Unterstützung und weitere Informationen besuchen Sie die Philips Website unter **www.philips.com/support**, oder lesen Sie die internationale Garantieschrift.

Ελληνικά

1 Εισαγωγή

Συγχαρητήρια για την αγορά σας και καλώς ήρθατε στη Philips! Για να επωφεληθείτε πλήρως από την υποστήριξη που παρέχει η Philips, δηλώστε το προϊόν σας στη διεύθυνση **www.philips.com/welcome**.
Το ισιωτικό μαλλιών Nutri wonder διατίθεται με αποσπώμενες επιστρώσεις πλάκας Nutri wonder που απελευθερώνουν υλικά ιονισμού καθώς ενεργοποιούνται από τη θερμότητα της συσκευής. Ως αποτέλεσμα, νιώθετε ότι τα μαλλιά σας είναι πιο απαλά και πιο λαμπερά. Ελπίζουμε να απολαύσετε τη χρήση της πρέσας μαλλιών Nutri wonder και των επιστρώσεων πλάκας Nutri wonder.

2 Γενική περιγραφή

1. Φωτεινή ένδειξη φροντίδας (ανάβει μόνο όταν και οι δύο επιστρώσεις πλάκας Nutri wonder έχουν τοποθετηθεί σωστά)
2. Κουμπιά απασφάλισης καλύμματος
3. Κουμπί ρύθμισης θερμοκρασίας
4. Κουμπί ενεργοποίησης/απενεργοποίησης
5. Επιστρώσεις πλάκας Nutri wonder
6. Αντιθερμικό καπάκι

3 Σημαντικό

Διαβάστε προσεκτικά το παρόν εγχειρίδιο χρήσης προτού χρησιμοποιήσετε τη συσκευή και κρατήστε το για μελλοντική αναφορά.

Κίνδυνος

- Μην βυθίζετε ποτέ τη συσκευή σε νερό ή σε οποιοδήποτε άλλο υγρό και μην την ξεπλένετε με νερό βρύσης.
- Μην χρησιμοποιείτε τη συσκευή στην μπανιέρα ή στο ντους. Κρατάτε τη συσκευή μακριά από νερό. Μην τοποθετείτε και μην αποθηκεύετε τη συσκευή κοντά σε μπανιέρες, νιπτήρες, νεροχύτες ή άλλες δεξαμενές με νερό.
- Όταν χρησιμοποιείτε τη συσκευή στο μπάνιο, να την αποσυνδέετε από την πρίζα μετά τη χρήση. Η χρήση κοντά σε νερό ενέχει κινδύνους, ακόμα και όταν η συσκευή είναι απενεργοποιημένη.

Προειδοποίηση

- Προτού συνδέσετε τη συσκευή, βεβαιωθείτε ότι η τάση που αναγράφεται στη συσκευή αντιστοιχεί στην τοπική τάση ρεύματος.
- Ελέγχετε τακτικά την κατάσταση του καλωδίου ρεύματος. Μην χρησιμοποιείτε τη συσκευή εάν το φις, το καλώδιο ή η ίδια η συσκευή έχει υποστεί φθορά.
- Εάν το καλώδιο υποστεί φθορά, θα πρέπει να αντικατασταθεί από ένα κέντρο επισκευών εξουσιοδοτημένο από τη Philips ή από εξίσου εξειδικευμένα άτομα, προς αποφυγή κινδύνου.
- Αυτή η συσκευή μπορεί να χρησιμοποιηθεί από παιδιά ηλικίας 8 ετών και άνω, καθώς και από άτομα με περιορισμένες σωματικές, αισθητήριες ή διανοητικές ικανότητες ή χωρίς εμπειρία και γνώση, με την προϋπόθεση ότι τη χρησιμοποιούν υπό επίβλεψη ή έχουν λάβει οδηγίες σχετικά με την ασφαλή χρήση της και κατανοούν τους ενεχόμενους κινδύνους. Τα παιδιά δεν πρέπει να παίζουν με τη συσκευή. Ο καθαρισμός και η συντήρηση από το χρήστη δεν θα πρέπει να πραγματοποιούνται από παιδιά που δεν εποπτεύονται.
- Να είστε προσεκτικοί όταν χρησιμοποιείτε τη συσκευή, καθώς η θερμοκρασία της μπορεί να αυξηθεί υπερβολικά. Αποφύγετε την επαφή με το δέρμα και κρατάτε την μόνο από τη λαβή.
- Κρατάτε τη συσκευή μακριά από μη αντιθερμικές επιφάνειες και μην καλύπτετε ποτέ τη συσκευή με οτιδήποτε (π.χ. πετσέτα ή κάλυμμα) όταν είναι ζεστή.
- Κρατάτε τη συσκευή μακριά από εύφλεκτα αντικείμενα και υλικά όταν είναι σε λειτουργία.
- Μην αφήνετε ποτέ τη συσκευή χωρίς επίβλεψη όταν είναι συνδεδεμένη στην πρίζα.

Προσοχή

- Για έλεγχο ή επισκευή της συσκευής, να απευθύνεστε πάντα σε ένα εξουσιοδοτημένο κέντρο σέρβις της Philips. Η επισκευή από μη καταρτισμένα άτομα μπορεί να προκαλέσει μια εξαιρετικά επικίνδυνη κατάσταση για το χρήστη.
- Η μέγιστη θερμοκρασία επιτυγχάνεται αμέσως μετά το ζέσταμα. Η πραγματική θερμοκρασία κατά τη χρήση μπορεί να είναι χαμηλότερη.
- Χρησιμοποιείτε τη συσκευή μόνο σε στεγνά μαλλιά. Μην χρησιμοποιείτε τη συσκευή με βρεγμένα χέρια.
- Δεν συνιστάται η χρήση της συσκευής σε μη φυσική τρίχα. Εάν θελήσετε να χρησιμοποιήσετε τη συσκευή σε μη φυσική τρίχα, συμβουλευτείτε σε κάθε περίπτωση τον προμηθευτή της μη φυσικής τρίχας.
- Μην αφήνετε τις πλάκες στα μαλλιά σας για περισσότερο από λίγα δευτερόλεπτα τη φορά, καθώς μπορεί να προκληθεί φθορά στα μαλλιά σας.
- Να αποσυνδέετε πάντα τη συσκευή από την πρίζα μετά από κάθε χρήση.
- Μην τυλίγετε το καλώδιο ρεύματος γύρω από τη συσκευή και αποφεύγετε την επαφή του καλωδίου με τα θερμά τμήματα της συσκευής.
- Διατηρείτε τις θερμαντικές πλάκες καθαρές, χωρίς σκόνη και υπολείμματα από προϊόντα φορμαρίσματος, όπως αφρό, σπρέι και τζελ. Ποτέ μην χρησιμοποιείτε τη συσκευή σε συνδυασμό με προϊόντα φορμαρίσματος.
- Οι θερμαντικές πλάκες του ισιωτή μαλλιών έχουν μια επίστρωση. Αυτή η επίστρωση μπορεί να φθαρεί σταδιακά με την πάροδο του χρόνου. Αυτό δεν επηρεάζει την απόδοση της συσκευής.
- Περιμένετε μέχρι να κρυώσει η συσκευή πριν συνδέσετε ή αποσυνδέσετε τις επιστρώσεις πλάκας Nutri wonder.
- Περιμένετε μέχρι να κρυώσει η συσκευή για να την αποθηκεύσετε.
- Αν χρησιμοποιείτε τη συσκευή σε βαμμένα μαλλιά, οι πλάκες ισιώματος μπορεί να αποκτήσουν κηλίδες.
- Για να αποφύγετε τον κίνδυνο ηλεκτροπληξίας, μην τοποθετείτε μεταλλικά αντικείμενα στα ανοίγματα.
- Μην χρησιμοποιείτε μεταλλικά ή αιχμηρά αντικείμενα για να αφαιρέσετε τις επιστρώσεις πλάκας Nutri wonder.
- Μην χρησιμοποιείτε τη συσκευή για κανένα άλλο σκοπό εκτός από αυτόν που περιγράφεται στο παρόν εγχειρίδιο.
- Αν οι επιστρώσεις πλάκας Nutri wonder έχουν υποστεί φθορά ή έχουν σπάσει, αντικαταστήστε τις με καινούργιες.
- Μην χρησιμοποιείτε ποτέ εξαρτήματα ή μέρη από άλλους κατασκευαστές ή που η Philips κατηγορηματικά δεν συνιστά. Αν χρησιμοποιήσετε τέτοια εξαρτήματα ή μέρη, η εγγύησή σας καθίσταται άκυρη.
- Φυλάξτε τη συσκευασία για μελλοντική αναφορά.
- Χρησιμοποιήστε τις επιστρώσεις πλάκας Nutri wonder μέσα σε διάστημα 3 μηνών από το άνοιγμα της συσκευασίας τους.

Ηλεκτρομαγνητικά πεδία (EMF)

Αυτή η συσκευή Philips συμμορφώνεται με όλα τα ισχύοντα πρότυπα και τους κανονισμούς σχετικά με την έκθεση σε ηλεκτρομαγνητικά πεδία.

Περιβάλλον

Αυτό το σύμβολο υποδεικνύει ότι το παρόν προϊόν δεν πρέπει να απορριφθεί μαζί με τα συνηθισμένα απορρίμματα του σπιτιού σας (2012/19/ΕΕ). Ακολουθήστε τους κανονισμούς της χώρας σας για την ξεχωριστή συλλογή των ηλεκτρικών και ηλεκτρονικών προϊόντων. Η σωστή απόρριψη συμβάλλει στην αποφυγή αρνητικών επιπτώσεων για το περιβάλλον και την ανθρώπινη υγεία.

4 Αντικατάσταση των καλυμμάτων

1. Το διακοσμητικό σχέδιο που υπάρχει στα καλύμματα λειτουργεί ως ένδειξη „άδειου“, η οποία υποδεικνύει ότι η απόδοση περιποίησης των καλυμμάτων έχει μειωθεί και συνιστάται η αντικατάστασή τους.
   Σημείωση: Εάν το διακοσμητικό σχέδιο των καλυμμάτων ξεθωριάσει μετά τις πρώτες χρήσεις, αυτό μπορεί να υποδεικνύει ότι ασκείτε υπερβολική πίεση κατά το φορμάρισμα. Τα καλύμματα είναι ευαίσθητα στην πίεση που ασκείται.
2. Αν διαπιστώσετε ότι η απόδοση των επιστρώσεων πλάκας Nutri wonder, όπως η θρέψη και το άρωμα, δεν λειτουργούν τόσο καλά όσο πριν, αντικαταστήστε τις ώστε να συνεχίσετε να απολαμβάνετε τη μέγιστη φροντίδα για τα μαλλιά σας.
3. Ανάλογα με το μήκος των μαλλιών και τη συχνότητα χρήσης, τα καλύμματα μπορούν να χρησιμοποιηθούν για έως και έναν μήνα* και για περίπου 10 ισιώματα. (*όταν χρησιμοποιείται δύο φορές την εβδομάδα σε μαλλιά μέχρι τον ώμο)
4. Χρησιμοποιήστε τα καλύμματα εντός 3 μηνών από το άνοιγμα της συσκευασίας.
5. Αντικαθιστάτε πάντα και τα δύο καλύμματα.
6. Μην χρησιμοποιείτε τα καλύμματα εάν έχουν φθαρεί.
7. Επισκεφτείτε τον ιστότοπο www.philips.com/haircare για περισσότερες πληροφορίες σχετικά με τα σημεία πώλησης των καλυμμάτων.

5 Παραγγελία εξαρτημάτων

Για να αγοράσετε εξαρτήματα ή ανταλλακτικά, ανατρέξτε στη διεύθυνση **www.shop.philips.com/service** ή απευθυνθείτε στον τοπικό αντιπρόσωπο της Philips. Μπορείτε επίσης να επικοινωνήσετε με το Τμήμα Εξυπηρέτησης Καταναλωτών της Philips στη χώρα σας (βλέπε το φυλλάδιο διεθνούς εγγύησης για τα στοιχεία επικοινωνίας).

6 Εγγύηση και υποστήριξη

Αν χρειάζεστε πληροφορίες ή υποστήριξη, επισκεφτείτε τη διεύθυνση **www.philips.com/support** ή διαβάστε το φυλλάδιο της διεθνούς εγγύησης.

Español

1 Introducción

Enhorabuena por la adquisición de este producto, y bienvenido a Philips Para sacar el mayor partido a la asistencia que Philips le ofrece, registre el producto en **www.philips.com/welcome**.
La plancha de pelo Nutri wonder incluye cubiertas extraíbles para placas Nutri wonder que se activan mediante el calor para liberar sus ingredientes nutritivos. Esperamos que disfrute de la maravillosa plancha Nutri wonder y las cubiertas para placas Nutri wonder.

2 Descripción general

1. Indicador de cuidado (solo se enciende si las dos cubiertas para placas Nutri wonder se han fijado en la posición correcta)
2. Botones de liberación de las cubiertas
3. Botón de control de la temperatura
4. Botón de encendido/apagado
5. Cubiertas para placas Nutri wonder
6. Tapa resistente al calor

3 Importante

Antes de usar el aparato, lea atentamente este manual de usuario y consérvelo por si necesitase consultarlo en el futuro.

Peligro

- No sumerja nunca el aparato en agua u otros líquidos, ni lo enjuague bajo el grifo.
- No utilice el aparato en la bañera o en la ducha. Mantenga el aparato alejado del agua. No coloque ni guarde el aparato cerca de la bañera, la ducha, el fregadero, el lavabo o cualquier otro recipiente que contenga agua.
- Cuando lo use en un cuarto de baño, desenchufe el aparato después de usarlo, ya que la proximidad del agua representa un riesgo aunque el aparato esté apagado.

Advertencia

- Antes de enchufar el aparato, compruebe si el voltaje indicado para su uso se corresponde con el voltaje de red local.
- Compruebe con frecuencia el estado del cable de alimentación. No utilice el aparato si la clavija, el cable de alimentación o el propio aparato están dañados.
- Si el cable de alimentación está dañado, debe ser sustituido por Philips o por un centro de servicio autorizado por Philips con el fin de evitar situaciones de peligro.
- Este aparato puede ser usado por niños a partir de 8 años y por personas con su capacidad física, psíquica o sensorial reducida y por quienes no tengan los conocimientos y la experiencia necesarios, si han sido supervisados o instruidos acerca del uso del aparato de forma segura y siempre que sepan los riesgos que conlleva su uso. No permita que los niños jueguen con el aparato. Los niños no deben limpiar el aparato ni realizar tareas de mantenimiento sin supervisión.
- Tenga cuidado cuando utilice el aparato, ya que puede calentarse mucho. Evite que entre en contacto con la piel y sujete solo el mango.
- Mantenga el aparato lejos de superficies no resistentes al calor y nunca cubra el aparato (por ejemplo, con una toalla o ropa) mientras esté caliente.
- Mantenga el aparato lejos de objetos y materiales inflamables mientras esté encendido.
- No deje nunca el aparato desatendido cuando esté enchufado.

Precaución

- Lleve siempre el dispositivo a centros de servicio autorizados por Philips para su revisión o reparación. La reparación realizada por personal no cualificado puede provocar situaciones extremadamente peligrosas para el usuario.
- La máxima temperatura se alcanza justo después del proceso de calentamiento. La temperatura real durante el uso puede bajar.
- Utilice el aparato solo sobre el cabello seco. No utilice el aparato con las manos húmedas.
- No se recomienda utilizar el aparato sobre cabello artificial. Si desea utilizar el aparato sobre cabello artificial, consúltelo siempre antes con el distribuidor del cabello artificial.
- No deje las placas en contacto con el cabello más de unos pocos segundos en cada pasada, ya que podrían dañarlo.
- Desenchufe siempre el aparato después de usarlo.
- No enrolle el cable de alimentación alrededor del aparato y evite que entre en contacto con las superficies calientes.
- Mantenga las placas limpias y sin polvo, suciedad o productos de peluquería como, por ejemplo, espuma moldeadora, laca o gel. No utilice nunca el aparato con productos de moldeado para el cabello.
- Las placas de la plancha tienen un revestimiento que puede ir desgastándose poco a poco con el tiempo. Esto no afecta al rendimiento del aparato.
- Espere hasta que el aparato se haya enfriado antes de colocar o quitar las cubiertas para placas Nutri wonder.
- Espere a que se enfríe el aparato antes de guardarlo.
- Si se utiliza el aparato sobre cabello teñido, las placas alisadoras pueden mancharse.
- Para evitar descargas eléctricas, no introduzca objetos metálicos por las aberturas.
- No utilice objetos afilados o metálicos para eliminar las cubiertas para placasNutri wonder.
- No utilice este aparato para otros fines distintos a los descritos en este manual.
- Si las cubiertas para placas Nutri wonder están dañadas o rotas, sustitúyalas por unas nuevas.
- No utilice nunca accesorios ni piezas de otros fabricantes o que Philips no recomiende específicamente. Si lo hace, quedará anulada su garantía.
- Conserve este material para consultarlo en el futuro.
- Utilice las cubiertas para placas Nutri wonder en los 3 meses siguientes a la apertura de su envase.

Campos electromagnéticos (CEM)

Este Philips cumple los estándares y las normativas aplicables sobre exposición a campos electromagnéticos.

Medioambiental

Este símbolo significa que este producto no debe desecharse con la basura normal del hogar (2012/19/UE). Siga la normativa de su país con respecto a la recogida de productos eléctricos y electrónicos El correcto desecho de los productos ayuda a evitar consecuencias negativas para el medioambiente y la salud humana.

4 Sustitución de las cubiertas

1. La decoración de las cubiertas actúa como indicador de „vacío“ y avisa de que el efecto acondicionador de las cubiertas ha disminuido y que se recomienda sustituirlas.
   Nota: Si la decoración de las cubiertas desaparece después de los primeros usos, se debe a que ejerce demasiada presión durante el moldeado. Las cubiertas son sensibles a la presión que se aplica.
2. Si cree que el rendimiento de las cubiertas para placas Nutri wonder, así como la nutrición y la fragancia, ya no son tan buenos como antes, sustituya las cubiertas para volver a disfrutar del máximo cuidado para su cabello.
3. Dependiendo de la longitud del cabello y la frecuencia de uso, las cubiertas pueden usarse durante un mes* como máximo, aproximadamente unas 10 sesiones de alisado. (*uso de dos veces por semana en cabellos cuya longitud sea la de la altura de los hombros)
4. Dispone de 3 meses para usar las cubiertas desde el momento en que abra el embalaje.
5. Reemplace siempre las dos cubiertas al mismo tiempo.
6. No utilice las cubiertas si están dañadas.
7. Visite www.philips.com/haircare para obtener más información sobre dónde puede comprar las cubiertas.

5 Solicitud de accesorios

Para comprar accesorios o piezas de repuesto, visite **www.shop.philips.com/service** o acuda a su distribuidor de Philips. También puede ponerse en contacto con el Servicio de Atención al Cliente de Philips en su país (consulte los datos de contacto en el folleto de la garantía mundial).

6 Garantía y asistencia

Si necesita asistencia o información, visite **www.philips.com/support** o lea el folleto de garantía internacional.

Suomi

1 Johdanto

Onnittelut ostoksestasi – ja tervetuloa Philips-käyttäjien joukkoon! Saat parhaan mahdollisen hyödyn Philipsin palveluista rekisteröimällä tuotteesi osoitteessa **www.philips.com/welcome**.
Nutri wonder -suoristimenmukana toimitetaan irrotettavat Nutri wonder -peitelevyt, jotka vapauttavat lämmetessään hoitavia aineita hiuksiin. Tuloksena ovat pehmeämmän ja kiiltävämmän tuntuiset hiukset. Toivomme, että pidät hankkimastasi Nutri wonder -suoristimesta ja sen Nutri wonder -peitelevyistä.

2 Yleiskuvaus

1. Hoitomerkkivalo (syttyy vain, kun molemmat Nutri wonder -peitelevyt on kiinnitetty asianmukaisesti)
2. Kansien vapautuspainikkeet
3. Lämpötilan säätöpainike
4. Virtapainike
5. Nutri wonder -peitelevyt
6. Lämmönkestävä suojus

3 Tärkeää

Lue tämä käyttöopas huolellisesti ennen käyttöä ja säilytä se myöhempää tarvetta varten.

Vaara

- Älä upota laitetta veteen tai muuhun nesteeseen. Älä myöskään huuhtele sitä vesihanan alla.
- Älä käytä laitetta kylvyssä tai suihkussa. Älä käytä laitetta veden lähellä. Älä laita laitetta kylpyammeen, suihkun, pesualtaan, tiskialtaan tai muun vettä sisältävän säiliön lähelle tai säilytä laitetta tällaisessa paikassa.
- Kun käytät laitetta kylpyhuoneessa, irrota se pistorasiasta käytön jälkeen. Veden läheisyys on vaarallista, sillä laitteessa on jännitettä, vaikka virta olisi katkaistu.

Varoitus

- Tarkista, että laitteeseen merkitty käyttöjännite vastaa paikallista verkkojännitettä, ennen kuin liität laitteen pistorasiaan.
- Tarkista virtajohdon kunto säännöllisesti. Älä käytä laitetta, jos pistoke, johto tai itse laite on vaurioitunut.
- Jos virtajohto on vahingoittunut, se on oman turvallisuutesi vuoksi hyvä vaihdattaa Philipsin valtuuttamassa huoltoliikkeessä tai muulla ammattitaitoisella korjaajalla.
- Laitetta voivat käyttää myös yli 8-vuotiaat lapset ja henkilöt, joiden fyysinen tai henkinen toimintakyky on rajoittunut tai joilla ei ole kokemusta tai tietoa laitteen käytöstä, jos heitä on neuvottu laitteen turvallisesta käytöstä tai tarjolla on turvallisen käytön edellyttämä valvonta ja jos he ymmärtävät laitteeseen liittyvät vaarat. Lasten ei pidä leikkiä laitteella. Lasten ei saa antaa puhdistaa tai huoltaa laitetta ilman valvontaa.
- Ole varovainen, kun käytät laitetta, sillä se voi olla hyvin kuuma. Varo, ettei laite pääse koskettamaan ihoa, ja pitele laitetta vain kädensijasta.
- Pidä laite erossa lämpöä kestämättömistä pinnoista. Älä koskaan peitä kuumaa laitetta (esimerkiksi pyyhkeellä tai vaatteella).
- Pidä laite poissa helposti syttyvistä esineistä ja materiaaleista, kun sen virta on kytkettynä.
- Älä jätä laitetta ilman valvontaa, kun se on liitetty pistorasiaan.

Varoitus

- Toimita laite vianmääritystä ja korjaamista varten Philipsin valtuuttamaan huoltoliikkeeseen. Ammattitaidottomasti tehty korjaus saattaa aiheuttaa vaaratilanteita.
- Enimmäislämpötila saavutetaan heti lämmittämisen jälkeen. Varsinainen lämpötila käytön aikana voi olla matalampi.
- Käsittele laitteella vain kuivia hiuksia. Älä käytä laitetta märin käsin
- Älä käytä laitetta hiuslisäkkeisiin. Jos haluat käyttää laitetta hiuslisäkkeisiin, käänny aina ensin hiuslisäkkeiden toimittajan puoleen.
- Älä anna levyjen koskettaa hiuksiasi enempää kuin muutaman sekunnin kerrallaan, jotta hiuksesi eivät vahingoitu.
- Irrota pistoke pistorasiasta aina käytön jälkeen.
- Älä kierrä virtajohtoa laitteen ympärille ja varo, ettei virtajohto joudu kosketuksiin laitteen kuumien osien kanssa.
- Pidä lämpölevyt puhtaina pölystä ja muotoilutuotteista, kuten muotovaahdosta, hiuslakasta ja geelistä. Älä käytä laitteen kanssa muotoilutuotteita.
- Suoristimen lämpölevyissä on pinnoite. Tämä pinnoite voi kulua hitaasti käytössä. Kuluminen ei vaikuta laitteen tehoon.
- Odota, kunnes laite on jäähtynyt, ennen kuin kiinnität tai irrotat Nutri wonder -peitelevyt.
- Anna laitteen jäähtyä ennen säilytykseen asettamista.
- Jos laitteella käsitellään värjättyjä hiuksia, lämpölevyt saattavat värjäytyä.
- Älä työnnä laitteen aukkoihin metalliesineitä, ettet saa sähköiskua.
- Älä käytä metallisia tai teräviä esineitä Nutri wonder -peitelevyjen irrottamiseen.
- Älä käytä laitetta muuhun kuin tässä oppaassa kuvattuun tarkoitukseen.
- Jos Nutri wonder -peitelevyt rikkoontuvat tai vahingoittuvat, ne pitää vaihtaa uusiin.
- Älä koskaan käytä muita kuin Philipsin valmistamia tai suosittelemia lisävarusteita tai -osia. Jos käytät muita osia, takuu ei ole voimassa.
- Säilytä pakkaus tulevaa käyttöä varten.
- Nutri wonder -peitelevyt on käytettävä 3 kuukauden sisällä pakkauksen avaamisesta.

Sähkömagneettiset kentät (EMF)

Tämä laite (Philips) vastaa kaikkia sähkömagneettisille kentille (EMF) altistumista koskevia standardeja ja säännöksiä.

Ympäristö

Tämä merkki tarkoittaa, että tätä tuotetta ei saa hävittää tavallisen kotitalousjätteen mukana (2012/19/EU). Noudata maasi sähkö- ja elektroniikkalaitteiden erillistä keräystä koskevia sääntöjä. Asianmukainen hävittäminen auttaa ehkäisemään ympäristölle ja ihmisille mahdollisesti koituvia haittavaikutuksia.

4 Kansien kiinnittäminen

1. Kansien koristelu toimii tyhjenemisen ilmaisimena: siitä käy ilmi, että kansien hoitovaikutus on vähentynyt ja että kannet kannattaa vaihtaa.
   Huomautus: Jos kansien koristelu himmenee muutaman ensimmäisen käyttökerran jälkeen, on mahdollista, että painat kansia liian voimakkaasti muotoilun aikana. Kannet reagoivat herkästi painamiseen.
2. Kun Nutri wonder -peitelevyjen hoitava ja parfymoiva vaikutus heikkenee, vaihda levyt uusiin, niin saat aina parhaan lopputuloksen.
3. Hiusten pituudesta ja käyttötiheydestä riippuen kansia voidaan käyttää noin yhden kuukauden* ajan noin kymmeneen suoristusistuntoon. (*olkapäihin ulottuvia hiuksia kaksi kertaa viikossa käsiteltäessä)
4. Käytä kannet 3 kuukauden kuluessa pakkauksen avaamisesta.
5. Vaihda kannet aina parina.
6. Älä käytä vahingoittuneita kansia.
7. Lisätietoja kansien ostopaikoista on osoitteessa www.philips.com/haircare.

5 Tarvikkeiden tilaaminen

Voit ostaa tarvikkeita ja varaosia osoitteesta **www.shop.philips.com/service** ja Philips-jälleenmyyjiltä. Voit myös ottaa yhteyttä oman maasi Philips-asiakaspalveluun (eri maiden tukipuhelinnumerot on lueteltu takuulehtisessä).

6 Takuu ja tuki

Jos haluat tukea tai lisätietoja, käy Philipsin verkkosivuilla osoitteessa **www.philips.com/support** tai lue kansainvälinen takuulehtinen.

Français

1 Introduction

Félicitations pour votre achat et bienvenue dans l‘univers Philips ! Pour profiter pleinement de l‘assistance offerte par Philips, enregistrez votre produit à l‘adresse suivante : **www.philips.com/welcome**.
Le lisseur Nutri wonder est fourni avec des plaques Nutri wonder amovibles. La chaleur dégagée par le lisseur active ces plaques pour libérer des substances nourrissantes. Résultat : vous sentez que vos cheveux sont plus doux et plus brillants. Nous espérons que votre lisseur Nutri wonder et les plaques Nutri wonder vous donneront entière satisfaction.

2 Description générale

1. Indicateur « Care » (s‘allume uniquement lorsque les deux plaques Nutri wonder sont fixées correctement)
2. Boutons de déverrouillage des plaques
3. Bouton de commande de la température
4. Bouton marche/arrêt
5. Plaques Nutri wonder
6. Capuchon résistant à la chaleur

3 Important

Lisez attentivement ce mode d‘emploi avant d‘utiliser l‘appareil et conservez-le pour un usage ultérieur.

Danger

- Ne plongez jamais l‘appareil dans l‘eau, ni dans d‘autres liquides et ne le rincez pas sous le robinet.
- N‘utilisez jamais l‘appareil dans le bain ni sous la douche. Ne mettez en aucun cas l‘appareil en contact avec de l‘eau. Tenez et rangez l‘appareil à l‘écart d‘une baignoire, d‘une douche, d‘un lavabo et de tout autre récipient contenant de l‘eau.
- Si vous utilisez l‘appareil dans la salle de bain, débranchez-le après usage. La proximité de l‘eau peut présenter un risque pour l‘utilisateur même si l‘appareil est éteint.

Avertissement

- Avant de brancher l‘appareil, vérifiez que la tension indiquée sur l‘appareil correspond à la tension supportée par le secteur local.
- Vérifiez régulièrement le cordon d‘alimentation. N‘utilisez jamais l‘appareil si la prise, le cordon d‘alimentation ou l‘appareil lui-même est endommagé.
- Si le cordon d‘alimentation est endommagé, il doit être remplacé par Philips, par un Centre Service Agréé Philips ou par un technicien qualifié afin d‘éviter tout accident.
- Cet appareil peut être utilisé par des enfants âgés de 8 ans ou plus, des personnes dont les capacités physiques, sensorielles ou intellectuelles sont réduites ou des personnes manquant d’expérience et de connaissances, à condition que ces enfants ou personnes soient sous surveillance ou qu’ils aient reçu des instructions quant à l’utilisation sécurisée de l‘appareil et qu‘ils aient pris connaissance des dangers encourus. Les enfants ne doivent pas jouer avec l‘appareil. Le nettoyage et l‘entretien ne doivent pas être effectués par des enfants sans surveillance.
- Faites attention lorsque vous utilisez l‘appareil, car il peut devenir très chaud. Évitez tout contact avec la peau et tenez l‘appareil uniquement par la poignée.
- Ne posez pas l‘appareil sur des surfaces sensibles à la chaleur et ne le couvrez jamais (par exemple, d‘une serviette ou d‘un vêtement) lorsqu‘il est chaud.
- Ne laissez pas l‘appareil à proximité d‘objets et matériaux inflammables lorsqu‘il est allumé.
- Ne laissez jamais l‘appareil branché sans surveillance.

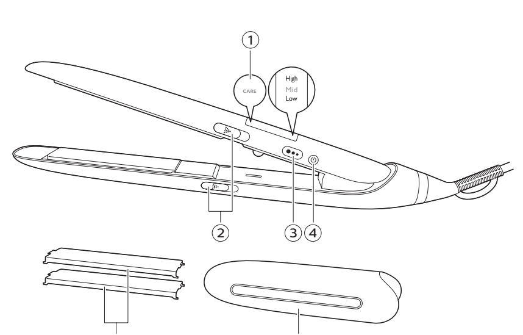

Attention

- Confiez toujours l‘appareil à un Centre Service Agréé Philips pour réparation ou vérification. Toute réparation par une personne non qualifiée peut s‘avérer extrêmement dangereuse pour l‘utilisateur.
- La température maximale est atteinte juste après l‘opération de chauffe. La température effective peut diminuer au cours de l‘utilisation.
- Utilisez l‘appareil uniquement sur cheveux secs. N‘utilisez pas l‘appareil si vous avez les mains mouillées.
- Il est déconseillé d‘utiliser l‘appareil sur des cheveux artificiels. Si vous souhaitez utiliser l‘appareil sur des cheveux artificiels, consultez toujours le distributeur des cheveux artificiels.
- Ne laissez pas les plaques plus de quelques secondes consécutives sur vos cheveux, vous risqueriez de les abîmer.
- Débranchez toujours l‘appareil après utilisation.
- N‘enroulez pas le cordon d‘alimentation autour de l‘appareil et évitez qu‘ils n‘entrent en contact avec les parties chaudes de l‘appareil.
- Les plaques chauffantes doivent être propres et ne comporter aucune trace de poussières, de saletés, ni de produits coiffants tels que mousse, spray ou gel. N‘appliquez pas de produits coiffants lorsque vous utilisez l‘appareil.
- Le revêtement des plaques chauffantes du lisseur peut présenter une usure normale au fil du temps. Cela n‘a aucune incidence sur les performances de l‘appareil.
- Laissez l’appareil refroidir complètement avant de fixer ou de détacher les plaques Nutri wonder.
- Attendez que l’appareil ait refroidi avant de le ranger.
- Si vous utilisez l’appareil sur cheveux colorés, il est possible que les plaques chauffantes se tachent.
- N’insérez aucun objet métallique dans les ouvertures au risque de vous électrocuter.
- N’utilisez pas d’objets pointus ni métalliques pour enlever les plaques Nutri wonder.
- N’utilisez pas l’appareil dans un autre but que celui qui est indiqué dans ce manuel.
- Si les plaques Nutri wonder sont endommagées ou cassées, remplacez-les par de nouvelles plaques.
- N’utilisez jamais d’accessoires ou de pièces d’un autre fabricant ou n’ayant pas été spécifiquement recommandés par Philips. L’utilisation de ce type d’accessoires ou de pièces entraîne l’annulation de la garantie.
- Conservez l’emballage afin de pouvoir vous y référer ultérieurement.
- Utilisez les plaques Nutri wonder dans un délai de 3 mois après ouverture de l’emballage.

Champs électromagnétiques (CEM)

Cet Philips appareil est conforme à toutes les normes et à tous les règlements applicables relatifs à l‘exposition aux champs électromagnétiques.

Environnement

Ce symbole signifie que ce produit ne doit pas être mis au rebut avec les ordures ménagères (2012/19/UE). Respectez les règles en vigueur dans votre pays pour la mise au rebut des produits électriques et électroniques. Une mise au rebut correcte contribue à préserver l’environnement et la santé.

4 Remplacement des plaques

1. Le motif sur les plaques fait office d‘indicateur en signalant que l‘effet coiffant des plaques a diminué et qu‘il est recommandé de les remplacer.
   Remarque : Si le motif sur les plaques s‘estompe après les premières utilisations, il se peut que vous exerciez une pression trop forte pendant la mise en forme. Les plaques sont sensibles à la pression exercée.
2. Si vous sentez que les performances des plaques Nutri wonder, comme la fonction nourrissante et le parfum, diminuent, remplacez les plaques pour profiter d’un soin optimal pour vos cheveux.
3. Selon la longueur des cheveux et la fréquence d‘utilisation, les plaques de soin peuvent être utilisées pendant un mois*, soit environ 10 séances de lissage (*lorsqu‘elles sont utilisées deux fois par semaine sur des cheveux arrivant jusqu‘aux épaules).
4. Utilisez les plaques de soin dans les 3 mois qui suivent l‘ouverture de l‘emballage.
5. Remplacez toujours les plaques de soin Care Infusion par deux.
6. N‘utilisez pas les plaques de soin lorsqu‘elles sont endommagées.
7. Rendez-vous sur www.philips.com/haircare pour plus d‘informations sur les points de vente des plaques de soin.

5 Commande d‘accessoires

Pour acheter des accessoires ou des pièces de rechange, consultez le site Web **www.shop.philips.com/service** ou rendez-vous chez votre revendeur Philips. Vous pouvez également communiquer avec le Service Consommateurs Philips de votre pays (consultez le dépliant de garantie internationale pour obtenir les coordonnées).

6 Garantie et assistance

Si vous avez besoin d‘une assistance ou d‘informations supplémentaires, consultez le site Web **www.philips.com/support** ou lisez le dépliant sur la garantie internationale.

Italiano

1 Introduzione

Congratulazioni per l‘acquisto e benvenuti in Philips! Per trarre il massimo vantaggio dall‘assistenza fornita da Philips, registrate il vostro prodotto sul sito **www.philips.com/welcome**.
La piastra per capelli Nutri wonder è dotata di rivestimenti per piastra Nutri wonder rimovibili che, attivati dal calore, rilasciano ingredienti nutritivi. Il risultato? Capelli più morbidi e lucenti. Siamo lieti di offrire i vantaggi della nostra piastra Nutri wonder e dei rivestimenti per piastra Nutri wonder.

2 Descrizione generale

1. Indicatore Care (si accende solo quando entrambi i rivestimenti per piastra Nutri wonder sono inseriti correttamente)
2. Pulsante di sgancio della piastrina
3. Pulsante di controllo temperatura
4. Pulsante on/off
5. Rivestimenti per piastra Nutri wonder
6. Cappuccio resistente al calore

3 Importante

Prima di utilizzare l‘apparecchio, leggete attentamente il presente manuale e conservatelo per eventuali riferimenti futuri.

Pericolo

- Non immergete l‘apparecchio nell‘acqua o in altri liquidi e non risciacquatelo sotto l‘acqua corrente.
- Non utilizzate l‘apparecchio nella vasca da bagno o nella doccia. Tenete l‘apparecchio lontano dall‘acqua. Non posizionate o riponete l‘apparecchio vicino a vasche da bagno, docce, lavandini o altri contenitori riempiti d‘acqua.
- Se utilizzate l‘apparecchio in bagno, scollegatelo dalla presa dopo l‘uso. La presenza d‘acqua può infatti risultare pericolosa anche quando l‘apparecchio è spento.

Avvertenza

- Prima di collegare l‘apparecchio, verificate che la tensione riportata sulla spina corrisponda alla tensione disponibile.
- Verificate periodicamente le condizioni del cavo di alimentazione. Non utilizzate l‘apparecchio se la spina, il cavo di alimentazione o l‘apparecchio stesso sono danneggiati.
- Nel caso in cui il cavo di alimentazione fosse danneggiato, dovrà essere sostituito presso i centri autorizzati Philips, i rivenditori specializzati oppure da personale debitamente qualificato, per evitare situazioni pericolose.
- Questo apparecchio può essere usato da bambini di età superiore a 8 anni e da persone con capacità mentali, fisiche o sensoriali ridotte, prive di esperienza o conoscenze adatte, a condizione che tali persone abbiano ricevuto assistenza o formazione per utilizzare l‘apparecchio in maniera sicura e capiscano i potenziali pericoli associati a tale uso. Evitate che i bambini giochino con l‘apparecchio. La manutenzione e la pulizia non devono essere eseguite da bambini se non in presenza di un adulto.
- Prestate attenzione quando utilizzate l‘apparecchio, poiché può raggiungere temperature molto elevate. Evitate il contatto con la pelle e toccate solo l‘impugnatura.
- Tenete l‘apparecchio lontano dalle superfici termosensibili e non copritelo, ad esempio con asciugamani o indumenti, se ancora caldo.
- Tenete l‘apparecchio acceso lontano da oggetti e materiali infiammabili.
- Non lasciate mai incustodito l‘apparecchio mentre è collegato alla presa di corrente.

Attenzione

- Per eventuali controlli o riparazioni, rivolgetevi sempre a un centro autorizzato Philips. L‘intervento di manodopera non qualificata potrebbe compromettere la sicurezza dell‘utente.
- La temperatura massima viene raggiunta subito dopo la fase di riscaldamento. La temperatura effettiva durante l‘uso potrebbe essere inferiore.
- Usate l‘apparecchio esclusivamente sui capelli asciutti. Non toccate l‘apparecchio con le mani bagnate.
- L‘uso dell‘apparecchio su capelli artificiali è sconsigliato. Se desiderate utilizzare l‘apparecchio su capelli artificiali, consultate sempre il distributore di questi ultimi.
- Lasciate le piastre a contatto con i capelli per pochi secondi alla volta per evitare di danneggiarli.
- Scollegate sempre il cavo di alimentazione dopo l‘uso.
- Non avvolgete il cavo di alimentazione intorno all‘apparecchio ed evitate che venga a contatto con le superfici incandescenti.
- Assicuratevi che le piastre riscaldanti siano pulite e prive di polvere, sporco e residui di prodotti modellanti come mousse, spray o gel. Non utilizzate mai l‘apparecchio in combinazione con prodotti modellanti.
- Le piastre riscaldanti dell‘apparecchio sono rivestite. Tale rivestimento può usurarsi lentamente nel corso del tempo. Questo non influisce sulle prestazioni dell‘apparecchio.
- Attendere che l’apparecchio si raffreddi prima di inserire o rimuovere i rivestimenti per piastra Nutri wonder.
- Lasciare raffreddare l’apparecchio prima di riporlo.
- Se l’apparecchio viene utilizzato sui capelli tinti, le piastre riscaldanti possono macchiarsi.
- Per evitare il rischio di scariche elettriche, non inserire oggetti metallici nelle aperture.
- Non utilizzare oggetti metallici o appuntiti per rimuovere i rivestimenti per piastra Nutri wonder.
- Non utilizzare l’apparecchio per scopi non descritti nel presente manuale.
- Se i rivestimenti per piastra Nutri wonder sono danneggiati o rotti, sostituirli con rivestimenti nuovi.
- Non utilizzare mai accessori o parti di altri produttori oppure componenti non consigliati in modo specifico da Philips. In caso di utilizzo di tali accessori o parti, la garanzia si annulla.
- Conservare la confezione per riferimenti futuri.
- Utilizzare i rivestimenti per piastra Nutri wonder entro 3 mesi dall’apertura della confezione.

Campi elettromagnetici (EMF)

Questo apparecchio Philips è conforme a tutti gli standard e alle norme relativi all‘esposizione ai campi elettromagnetici.

Ambiente

- Questo simbolo indica che il prodotto non può essere smaltito con i normali rifiuti domestici (2012/19/UE).
- Ci sono due situazioni in cui potete restituire gratuitamente il prodotto vecchio a un rivenditore:

1. Quando acquistate un prodotto nuovo, potete restituire un prodotto simile al rivenditore.
2. Se non acquistate un prodotto nuovo, potete restituire prodotti con dimensioni inferiori a 25 cm (lunghezza, altezza e larghezza) ai rivenditori con superficie dedicata alla vendita di prodotti elettrici ed elettronici superiore ai 400 m2.

In tutti gli altri casi, attenetevi alle normative di raccolta differenziata dei prodotti elettrici ed elettronici in vigore nel vostro paese: un corretto smaltimento consente di evitare conseguenze negative per l’ambiente e per la salute.

4 Sostituzione delle piastrine

1. La decorazione posta sulle piastrine funge da indicatore di piastrina „scarica“ che mostra che l‘effetto emolliente è diminuito e che è consigliabile sostituire le piastrine.
   Nota: quando la decorazione sulle piastrine svanisce dopo i primi utilizzi, potrebbe significare che premete l‘apparecchio con forza eccessiva durante l‘utilizzo. Le piastrine sono sensibili alla pressione applicata.
2. Se si rileva una riduzione delle prestazioni dei rivestimenti per piastra Nutri wonder, come ad esempio un’alterazione degli ingredienti nutritivi e dell’odore della fragranza, sostituire i rivestimenti per assicurare la massima protezione ai capelli.
3. A seconda della lunghezza dei capelli e della frequenza di utilizzo, le piastrine possono essere utilizzate fino a un mese* per circa 10 sessioni di lisciatura. (*quando utilizzate due volte a settimana su capelli con lunghezza alle spalle)
4. Utilizzate le piastrine entro 3 mesi dall‘apertura della confezione.
5. Sostituite sempre le piastrine in coppia.
6. Non utilizzate le piastrine se sono danneggiate.
7. Per ulteriori informazioni su dove acquistare le piastrine, visitare il sito www.philips.com/haircare.

5 Ordinazione degli accessori

Per acquistare accessori o parti di ricambio, visitate il sito Web **www.shop.philips.com/service** o recatevi presso il rivenditore Philips di zona. Potete inoltre contattare il Centro Assistenza Clienti Philips del vostro paese. Per i dettagli, fate riferimento all‘opuscolo della garanzia internazionale.

6 Garanzia e assistenza

Per assistenza o informazioni, visitate il sito Web all‘indirizzo **www.philips.com/support** oppure leggete l‘opuscolo della garanzia internazionale.

Nederlands

1 Introductie

Gefeliciteerd met uw aankoop en welkom bij Philips! Registreer uw product op **www.philips.com/welcome** om optimaal gebruik te kunnen maken van de door Philips geboden ondersteuning.
De Nutri wonder-straightener wordt geleverd met verwijderbare Nutri wonder-plaathoezen die worden geactiveerd door de warmte van de straightener en voedende ingrediënten vrijgeeft. Hierdoor wordt je haar zachter en glanzend. We hopen dat je zult genieten van je Nutri wonder-straightener en de Nutri wonder-plaathoezen.

2 Algemene beschrijving

1. ‘Care’-indicator (gaat alleen branden wanneer beide Nutri wonder-plaathoezen goed zijn bevestigd)
2. Ontgrendelknoppen voor de platen
3. Knop voor temperatuurregeling
4. Aan/uitknop
5. Nutri wonder-plaathoezen
6. Hittebestendige kap

3 Belangrijk

Lees deze gebruiksaanwijzing zorgvuldig door voordat u het apparaat in gebruik neemt. Bewaar de gebruiksaanwijzing om deze zo nodig later te kunnen raadplegen.

Gevaar

- Dompel het apparaat nooit onder in water of een andere vloeistof en spoel het ook niet af onder de kraan.
- Gebruik het apparaat niet in bad of onder de douche. Houd het apparaat uit de buurt van water. Plaats het apparaat niet in de buurt van een badkuip, douche, wastafel of andere met water gevulde bakken.
- Haal de stekker van het apparaat na gebruik uit het stopcontact als u het apparaat in de badkamer gebruikt. De nabijheid van water kan gevaar opleveren, zelfs wanneer het apparaat is uitgeschakeld.

Waarschuwing

- Controleer of het voltage dat wordt aangegeven op het apparaat, overeenkomt met de plaatselijke netspanning voordat u het apparaat aansluit.
- Controleer regelmatig of het netsnoer niet is beschadigd. Gebruik het apparaat niet als de stekker, het netsnoer of het apparaat zelf beschadigd is.
- Als het netsnoer beschadigd is, moet u het laten vervangen door Philips, een door Philips geautoriseerd servicecentrum of door personen met vergelijkbare kwalificaties om gevaarlijke situaties te voorkomen.
- Dit apparaat kan worden gebruikt door kinderen vanaf 8 jaar en door personen met verminderde lichamelijke, zintuiglijke of geestelijke capaciteiten of weinig ervaring en kennis, mits zij onder toezicht staan of instructies hebben ontvangen aangaande veilig gebruik van het apparaat en zij de gevaren van het gebruik begrijpen. Kinderen mogen niet met het apparaat spelen. Kinderen mogen het apparaat niet reinigen en geen gebruikersonderhoud uitvoeren zonder toezicht.
- Wees voorzichtig wanneer u het apparaat gebruikt, omdat het apparaat erg heet kan worden. Vermijd contact met de huid en houd het apparaat alleen aan de handgreep vast.
- Houd het apparaat uit de buurt van oppervlakken die niet hittebestendig zijn en dek het apparaat nooit af als het heet is (bijvoorbeeld met een handdoek of kleding).
- Houd het apparaat uit de buurt van brandbare voorwerpen en materialen als het is ingeschakeld.
- Laat het apparaat nooit onbeheerd achter als het op de netspanning is aangesloten.

Let op

- Breng het apparaat voor controle of reparatie altijd naar een door Philips geautoriseerd servicecentrum. Reparatie door een onbevoegd persoon kan zeer gevaarlijke situaties opleveren voor de gebruiker.
- De maximumtemperatuur wordt bereikt vlak nadat het apparaat is opgewarmd. De werkelijke temperatuur kan tijdens het gebruik lager zijn.
- Gebruik het apparaat alleen op droog haar. Gebruik het apparaat niet met natte handen.
- Gebruik van het apparaat op kunsthaar wordt niet aangeraden. Als u het apparaat voor kunsthaar wilt gebruiken, moet u altijd de leverancier van het kunsthaar raadplegen.
- Houd de platen per keer nooit langer dan enkele seconden in uw haar, omdat uw haar anders beschadigd kan raken.
- Haal na gebruik altijd de stekker uit het stopcontact.
- Wind het netsnoer niet op rond het apparaat en voorkom dat het snoer in aanraking komt met hete onderdelen van het apparaat.
- Houd de warmteplaten schoon en vrij van stof en stylingproducten, zoals mousse, haarlak en gel. Gebruik het apparaat nooit in combinatie met stylingproducten.
- De warmteplaten van de straightener hebben een coating. Deze coating kan na verloop van tijd slijten. Dit is niet van invloed op de prestaties van het apparaat.
- Wacht tot het apparaat is afgekoeld voordat je de Nutri wonder-plaathoezen bevestigt of verwijdert.
- Wacht met opbergen tot het apparaat is afgekoeld.
- Bij gebruik op gekleurd haar kunnen er vlekken op de verwarmingsplaten ontstaan.
- Steek geen metalen voorwerpen in de openingen, om elektrische schokken te voorkomen.
- Gebruik geen metalen of scherpe voorwerpen om de Nutri wonder-plaathoezen te verwijderen.
- Gebruik het apparaat niet voor andere doeleinden dan beschreven in deze gebruiksaanwijzing.
- Als de Nutri wonder-plaathoezen beschadigd of gebroken zijn, moeten deze worden vervangen door nieuwe plaathoezen.
- Gebruik nooit accessoires of onderdelen van andere fabrikanten of die niet specifiek zijn aanbevolen door Philips. Als u dergelijke accessoires of onderdelen gebruikt, vervalt de garantie.
- Bewaar de verpakking om deze indien nodig te kunnen raadplegen.
- Gebruik de Nutri wonder-platen binnen 3 maanden na opening van de verpakking.

Elektromagnetische velden (EMV)

Dit Philips-apparaat voldoet aan alle toepasselijke richtlijnen en voorschriften met betrekking tot blootstelling aan elektromagnetische velden.

Milieu

Dit symbool betekent dat dit product niet bij het gewone huishoudelijke afval mag worden weggegooid (2012/19/EU). Volg de geldende regels in uw land voor de gescheiden inzameling van elektrische en elektronische producten. Als u correct verwijdert, voorkomt u negatieve gevolgen voor het milieu en de volksgezondheid.

4 De platen vervangen

1. De decoratie op de keramische platen geeft aan wanneer het verzorgende effect van de platen zo is verminderd dat u wordt aangeraden ze te vervangen.
   Opmerking: Wanneer de decoratie al is vervaagd als u de platen nog maar een paar keer hebt gebruikt, hebt u tijdens het stylen mogelijk te veel druk uitgeoefend. De platen zijn gevoelig voor de druk die wordt uitgeoefend.
2. Als je merkt dat de Nutri wonder-plaathoezen niet meer zo goed zijn als voorheen, bijvoorbeeld qua voeding en geur, vervang je de plaathoezen om optimaal te blijven genieten van de haar.
3. Afhankelijk van de lengte van uw haar en de frequentie waarmee u de platen gebruikt, kunnen de platen gedurende één maand* voor ongeveer 10 stylingsessies worden gebruikt. (*wanneer de platen twee keer per week worden gebruikt voor schouderlang haar)
4. Gebruik de platen binnen 3 maanden na het openen van de verpakking.
5. Vervang de platen altijd als paar.
6. Gebruik de platen niet wanneer ze zijn beschadigd.
7. Ga voor meer informatie over het kopen van nieuwe platen naar www.philips.com/haircare.

5 Accessoires bestellen

Ga naar **www.shop.philips.com/service** of uw Philips-dealer om accessoires of reserveonderdelen aan te schaffen. U kunt ook contact opnemen met het Philips Consumer Care Centre in uw land (zie de meegeleverde wereldwijde garantieverklaring voor contactgegevens).

6 Garantie en ondersteuning

Hebt u informatie of ondersteuning nodig, ga dan naar **www.philips.com/support** of lees de internationale garantieverklaring.

Norsk

1 Innledning

Gratulerer med kjøpet og velkommen til Philips! Registrer produktet på **www.philips.com/welcome** for å dra full nytte av støtten som Philips tilbyr.
Nutri wonder-rettetangen leveres med avtakbare Nutri wonder-platedeksler som aktiveres av varmen fra rettetangen, for å frigjøre pleiende ingredienser. Som et resultat føler du at du får mykere og mer glansfullt hår. Vi håper du blir fornøyd med Nutri wonder-rettetangen og Nutri wonder-platedekslene.

2 Generell beskrivelse

1. Pleie-indikator (lyser bare når begge Nutri wonder-platedekslene er satt på)
2. Utløserknapper for deksel
3. Temperaturbryter
4. Av/på-knapp
5. Nutri wonder-platedeksler
6. Varmebestandig hette

3 Viktig

Les denne brukerveiledningen nøye før du bruker apparatet, og ta vare på den for senere referanse.

Fare

- Ikke senk ned apparatet i vann eller annen væske, og ikke skyll det under rennende vann.
- Ikke bruk apparatet i badekaret eller i dusjen. Hold apparatet unna vann. Ikke plasser eller oppbevar apparatet nær badekar, dusjer, bassenger, servanter eller andre beholdere som er fylt med vann.
- Hvis du bruker apparatet på badet, må du koble det fra etter hver bruk. Nærheten til vann medfører risiko selv om apparatet er slått av.

Advarsel

- Før du kobler til apparatet, må du kontrollere at spenningen som er angitt på apparatet, stemmer overens med nettspenningen.
- Kontroller regelmessig at ledningen er i forskriftsmessig stand. Ikke bruk apparatet hvis støpselet, ledningen eller selve apparatet er ødelagt.
- Hvis ledningen er ødelagt, må du få den skiftet enten av Philips, på et servicesenter som er godkjent av Philips, eller av annet kvalifisert personell, slik at du unngår farlige situasjoner.
- Apparatet kan brukes av barn fra 8 år og oppover, personer som har nedsatt fysisk, sensorisk eller mental funksjonsevne, og personer som mangler erfaring og kunnskap. Dette forutsetter imidlertid at bruken skjer under tilsyn, eller at brukeren forstår risikoene og har fått opplæring i trygg bruk av apparatet. Ikke la barn leke med apparatet. Ikke la barn rengjøre eller vedlikeholde apparatet uten tilsyn.
- Apparatet kan bli ekstremt varmt under bruk. Vær derfor forsiktig. Unngå kontakt med huden, og hold bare i håndtaket.
- Hold apparatet unna overflater som ikke er varmebestandige, og dekk aldri til apparatet med noe (f.eks. et håndkle eller et klesplagg) når det er varmt.
- Hold apparatet unna brennbare gjenstander og brennbart materiale når det er slått på.
- Hold alltid øye med apparatet mens det er tilkoblet.

Forsiktig

- Ta med enheten til et autorisert Philips-servicesenter hvis det trenger å undersøkes eller repareres. Hvis apparatet repareres av ukvalifiserte personer, kan dette føre til ekstremt farlige situasjoner for brukeren.
- Maksimal temperatur nås rett etter oppvarming. Den faktiske temperaturen under bruk kan være lavere.
- Apparatet skal bare brukes på tørt hår. Ikke bruk apparatet når du er våt på hendene
- Det er ikke anbefalt å bruke apparatet på kunstig hår. Hvis du vil bruke apparatet på kunstig hår, kontakter du forhandleren av håret.
- Ikke la platene sitte i håret i mer enn noen sekunder om gangen. I motsatt fall kan håret bli skadet.
- Koble alltid fra apparatet etter bruk.
- Ikke surr ledningen rundt apparatet, og pass på at den ikke kommer borti varme deler på apparatet.
- Hold varmeplatene rene og fri for støv og stylingprodukter (f.eks. skum, spray og gele). Aldri bruk apparatet sammen med stylingprodukter.
- Varmeplatene på rettetangen har et belegg. Dette belegget kan bli slitt bort gradvis over tid. Dette påvirker ikke ytelsen til apparatet.
- Vent til apparatet er avkjølt før du setter på eller tar av Nutri wonder-platedekslene.
- Vent til apparatet er avkjølt før du legger det vekk.
- Hvis apparatet brukes på farget hår, kan varmeplatene bli flekkete.
- Ikke stikk metallgjenstander inn i åpningene. Det kan føre til elektrisk støt.
- Ikke bruk metallgjenstander eller skarpe gjenstander til å ta av Nutri wonder-platedekslene.
- Ikke bruk apparatet til noe annet formål enn det som beskrives i denne veiledningen.
- Hvis Nutri wonder-platedekslene blir skadet eller ødelagt, må du bytte til nye deksler.
- Ikke bruk tilbehør eller deler fra andre produsenter eller som Philips ikke spesifikt anbefaler. Hvis du bruker slikt tilbehør eller slike deler, blir garantien ugyldig.
- Ta vare på esken for senere referanse.
- Bruk Nutri wonder-platedekslene innen tre måneder etter at de ble åpnet.

Elektromagnetiske felt (EMF)

Dette Philips-apparatet overholder alle aktuelle standarder og forskrifter for eksponering for elektromagnetiske felt.

Miljø

Dette symbolet betyr at dette produktet ikke må avhendes i vanlig husholdningsavfall (2012/19/EU). Følg nasjonale regler for egen innsamling av elektriske og elektroniske produkter. Hvis du kaster produktet på riktig måte, bidrar du til å forhindre negative konsekvenser for helse og miljø.

4 Skifte dekslene

1. Dekoren på dekslene fungerer som „tom“-indikator for å vise at dekslene har redusert pleieeffekt og bør skiftes.
   Merk: Hvis dekoren på dekslene forsvinner allerede etter noen få gangers bruk, kan det hende du trykker for hardt under styling. Dekslene er trykkfølsomme.
2. Hvis du føler at Nutri wonder-platedekslene ikke pleier eller dufter like godt som før, kan du bytte deksler, slik at håret får best mulig pleie.
3. Avhengig av hårlengden og brukshyppigheten kan dekslene brukes til ca. 10 rettinger i opptil én måned*. (*når brukt to ganger i uken på skulderlangt hår)
4. Bruk dekslene innen 3 måneder etter at du har åpnet emballasjen.
5. Skift alltid begge dekslene samtidig.
6. Ikke bruk dekslene hvis de er skadet.
7. Besøk www.philips.com/haircare for å finne ut hvor du kan kjøpe deksler.

5 Bestille tilbehør

Gå til **www.shop.philips.com/service** eller din lokale Philips-forhandler for å kjøpe tilbehør eller reservedeler. Du kan også kontakte Philips sin forbrukerstøtte i landet der du bor (du finner kontaktinformasjonen i garantiheftet).

6 Garanti og støtte

Besøk **www.philips.com/support** eller se det internasjonale garantiheftet for mer informasjon eller støtte.

Português

1 Introdução

Parabéns pela sua compra e seja bem-vindo à Philips! Para beneficiar na totalidade da assistência que a Philips oferece, registe o seu produto em **www.philips.com/welcome**.
O alisador Nutri wonder está equipado com coberturas de placas Nutri wonder que são activadas pelo calor do alisador, libertando ingredientes nutritivos. Como resultado, sente o seu cabelo mais macio e mais brilhante. Esperamos que desfrute da utilização do seu alisador Nutri wonder e das coberturas de placas Nutri wonder.

2 Descrição geral

1. Indicador de cuidado (acende-se apenas quando as duas coberturas de placas Nutri wonder estão colocadas correctamente)
2. Botões de libertação das placas
3. Botão de controlo da temperatura
4. Botão ligar/desligar
5. Coberturas de placas Nutri wonder
6. Cobertura resistente ao calor

3 Importante

Leia cuidadosamente este manual do utilizador antes de utilizar o aparelho e guarde-o para consultas futuras.

Perigo

- Nunca mergulhe o aparelho em água ou noutro líquido, nem o enxague em água corrente.
- Não utilize o aparelho no banho ou no duche. Mantenha o aparelho afastado da água. Não coloque ou guarde o aparelho perto de banheiras, chuveiros, bacias, lavatórios nem de outros recipientes com água.
- Quando utilizar o aparelho numa casa de banho, desligue-o da corrente após cada utilização. A proximidade da água representa sempre um risco, mesmo se o aparelho estiver desligado.

Aviso

- Verifique se a voltagem indicada no aparelho corresponde à voltagem elétrica local antes de o ligar.
- Verifique regularmente o estado do fio de alimentação. Não utilize o aparelho se a ficha, o fio de alimentação ou o próprio aparelho estiverem danificados.
- Se o fio estiver danificado, deve ser sempre substituído pela Philips, por um centro de assistência autorizado da Philips ou por pessoal devidamente qualificado para se evitarem situações de perigo.
- Este aparelho pode ser utilizado por crianças com idade igual ou superior a 8 anos e por pessoas com capacidades físicas, sensoriais ou mentais reduzidas, ou com falta de experiência e conhecimento, caso tenham sido supervisionadas ou lhes tenham sido dadas instruções relativas à utilização segura do aparelho e se forem alertadas para os perigos envolvidos. As crianças não devem brincar com o aparelho. A limpeza e manutenção não devem ser efetuadas por crianças sem supervisão.
- Tenha cuidado ao utilizar o aparelho, já que este pode ficar extremamente quente. Evite o contacto do aparelho com a pele e segure-o apenas pela pega.
- Mantenha o aparelho afastado de superfícies que não sejam resistentes ao calor e nunca cubra o aparelho (por exemplo, com uma toalha ou roupa) quando estiver quente.
- Mantenha o aparelho afastado de objetos e material inflamáveis quando estiver ligado.
- Nunca deixe o aparelho sem vigilância quando está ligado à corrente.

Cuidado

- Leve sempre o aparelho a um centro de assistência autorizado pela Philips para verificação ou reparação. As reparações efetuadas por pessoal não qualificado podem originar situações extremamente perigosas para o utilizador.
- A temperatura máxima é atingida pouco depois do aquecimento. A temperatura real durante a utilização pode ser mais reduzida.
- Utilize apenas o aparelho sobre cabelos secos. Não utilize o aparelho com as mãos molhadas.
- Não recomendamos a utilização do aparelho sobre cabelo artificial. Se pretender utilizar o aparelho sobre cabelo artificial, consulte o distribuidor do cabelo artificial.
- Não deixe as placas no cabelo durante mais do que alguns segundos de cada vez, para evitar que o seu cabelo se estrague.
- Desligue sempre o aparelho da corrente após cada utilização.
- Não enrole o fio de alimentação à volta do aparelho e evite que o mesmo entre em contacto com as partes quentes do aparelho.
- Conserve as placas de aquecimento limpas, sem pó e sem produtos para o cabelo, tais como espuma, laca e gel. Nunca utilize o aparelho em combinação com produtos para o cabelo.
- As placas de aquecimento do alisador possuem um revestimento. Este revestimento pode desgastar-se lentamente com o passar do tempo. Isto não afeta o desempenho do aparelho.
- Aguarde até o aparelho arrefecer antes de encaixar ou desencaixar as coberturas de placas Nutri wonder.
- Aguarde que o aparelho arrefeça antes de o guardar.
- Se o aparelho for utilizado em cabelos pintados, as placas de aquecimento podem ficar manchadas.
- Não introduza objectos metálicos nas aberturas para evitar choques eléctricos.
- Não utilize objectos afiados nem metálicos para remover as coberturas de placas Nutri wonder.
- Não utilize o aparelho para outro fim que não o descrito neste manual.
- Se as coberturas de placas Nutri wonder estiverem danificadas ou partidas, substitua-as por coberturas novas.
- Nunca utilize quaisquer acessórios ou peças de outros fabricantes ou que a Philips não tenha especificamente recomendado. Se utilizar tais acessórios ou peças, a garantia perderá a validade.
- Guarde a embalagem para referência futura.
- Utilize as coberturas de placas Nutri wonder dentro de um período de 3 meses após a abertura da embalagem.

Campos electromagnéticos (CEM)

Este aparelho Philips cumpre todas as normas e regulamentos aplicáveis relativos à exposição a campos electromagnéticos.

Ambiente

Este símbolo significa que este produto não deve ser eliminado juntamente com os resíduos domésticos comuns (2012/19/UE). Siga as normas do seu país para a recolha selectiva de produtos eléctricos e electrónicos. A eliminação correcta ajuda a evitar consequências prejudiciais para o meio ambiente e para a saúde pública.

4 Substituir as placas

1. A decoração das placas atua como indicador de „vazio“ e avisa que o efeito condicionador das placas diminuiu e que se recomenda a sua substituição.
   Nota: se a decoração das placas começar a desaparecer logo após as primeiras utilizações, é possível que esteja a apertar as placas com demasiada força durante a modelação. As placas são sensíveis à pressão aplicada.
2. Caso sinta que o desempenho das coberturas de placas Nutri wonder, como a nutrição e a fragrância, não é tão eficaz como inicialmente, substitua as coberturas para desfrutar do cuidado máximo para o seu cabelo.
3. Dependendo do comprimento do cabelo e da frequência de utilização, as placas podem ser utilizadas até um mês*, durante aproximadamente 10 sessões de alisamento. (*quando utilizadas duas vezes por semana sobre cabelo que dê pelos ombros)
4. Utilize as placas no prazo de 3 meses após a abertura da embalagem.
5. Substitua sempre as placas ao mesmo tempo.
6. Não utilize as placas quando estiverem danificadas.
7. Visite www.philips.com/haircare para mais informações sobre onde adquirir as placas.

5 Encomendar acessórios

Para comprar acessórios ou peças sobresselentes, visite **www.shop.philips.com/service** ou dirija-se ao seu revendedor Philips. Também pode contactar o Centro de Apoio ao Cliente da Philips no seu país (consulte os dados de contacto no folheto de garantia mundial).

6 Garantia e assistência

Se precisar de informações ou assistência, visite **www.philips.com/support** ou leia o folheto da garantia internacional.

Svenska

1 Introduktion

Grattis till ditt inköp och välkommen till Philips! Få ut mesta möjliga av den support Philips erbjuder genom att registrera din produkt på **www.philips.com/welcome**.
Nutri wonder plattång med löstagbart Nutri wonder plattskydd som aktiveras av värmen i plattången så att näringsgivande ingredienser frigörs. Resultatet blir ett mjukare och glansigare hår. Vi hoppas att du kommer att tycka om din Nutri wonder plattång och Nutri wonder plattskydd.

2 Allmän beskrivning

1. Care-indikator (tänds endast när båda Nutri wonderplattskydden är korrekt monterade)
2. Frigöringsknappar för höljena
3. Knapp för temperaturreglering
4. På/av-knapp
5. Nutri wonderplattskydd
6. Värmetåligt fodral

3 Viktigt

Läs användarhandboken noggrant innan du använder apparaten och spara den för framtida bruk.

Fara

- Sänk aldrig ned apparaten i vatten eller någon annan vätska och skölj den inte under kranen.
- Använd inte apparaten i badet eller duschen. Låt inte apparaten komma i kontakt med vatten. Placera eller förvara inte den här apparaten i närheten av badkaret, duschen, handfatet eller andra kärl som innehåller vatten.
- Om du använder apparaten i ett badrum ska du dra ut stickkontakten efter användning. Närheten till vatten utgör en fara, även när apparaten är avstängd.

Varning

- Kontrollera att den spänning som anges på apparaten överensstämmer med den lokala nätspänningen innan du ansluter apparaten.
- Kontrollera nätsladdens skick regelbundet. Använd inte apparaten om stickkontakten, nätsladden eller själva apparaten är skadad.
- Om nätsladden är skadad måste den alltid bytas ut av Philips, något av Philips auktoriserade serviceombud eller liknande behöriga personer för att undvika olyckor.
- Den här apparaten kan användas av barn som är 8 år eller äldre och av personer med olika funktionshinder eller som inte har kunskap om hur apparaten används, så länge de övervakas och får instruktioner angående säker användning och förstår riskerna som medföljer. Barn ska inte leka med apparaten. Rengöring och underhåll ska inte utföras av barn utan övervakning.
- Var försiktig när du använder apparaten eftersom den kan bli mycket varm. Undvik hudkontakt och håll bara i handtaget.
- Håll apparaten borta från värmekänsliga ytor. Täck aldrig över den med något (såsom en handduk eller kläder) när den är varm.
- Håll apparaten borta från brandfarliga föremål och material när den är påslagen.
- Lämna aldrig apparaten utan uppsikt när den är inkopplad.

Varning!

- Lämna alltid in apparaten hos ett serviceombud som är auktoriserat av Philips för undersökning och reparation. Om reparationer utförs av obehöriga personer kan det leda till mycket farliga situationer för användaren.
- Den högsta temperaturen uppnås precis efter uppvärmning. Den faktiska temperaturen vid användning kan vara lägre.
- Apparaten får endast användas på torrt hår. Använd inte apparaten om dina händer är våta.
- Det är inte lämpligt att använda apparaten på konstgjort hår. Om du vill använda apparaten på konstgjort hår ska du alltid kontakta återförsäljaren av det konstgjorda håret.
- Låt inte håret ligga mellan plattorna i mer än ett par sekunder åt gången, annars kan håret skadas.
- Dra alltid ut stickkontakten efter användning.
- Linda inte nätsladden runt apparaten och se till att den inte kommer i kontakt med apparatens varma ytor.
- Håll värmeplattorna rena och fria från damm, smuts och stylingprodukter såsom hårskum, hårspray och hårgelé. Använd aldrig apparaten tillsammans med stylingprodukter.
- Plattångens värmeplattor har en beläggning. Den här beläggningen nöts sakta ut med tiden Det här påverkar inte apparatens funktion.
- Vänta tills apparaten har svalnat innan du fäster eller lossar på Nutri wonderplattskydden.
- Vänta tills apparaten har svalnat innan du lägger undan den.
- Om du använder apparaten på färgat hår kan det bli fläckar på värmeplattorna.
- För inte in metallföremål i öppningarna eftersom det medför risk för elektriska stötar.
- Använd inte metall eller vassa föremål för att ta bortNutri wonder plattskydden .
- Använd inte apparaten för något annat ändamål än vad som beskrivs i den här användarhandboken.
- Om Nutri wonder plattskyddenär skadade eller trasiga, byter du ut dem mot nya skydd.
- Använd aldrig tillbehör eller delar från andra tillverkare, eller delar som inte uttryckligen har rekommenderats av Philips. Om du använder sådana tillbehör eller delar gäller inte garantin.
- Behåll förpackningen för framtida bruk.
- Använd Nutri wonder plattskyddeninom tre månader efter att du har öppnat förpackningen.

Elektromagnetiska fält (EMF)

Den här Philips-apparaten uppfyller alla tillämpliga standarder och regler gällande exponering av elektromagnetiska fält.

Miljö

Den här symbolen betyder att produkten inte ska slängas bland hushållssoporna (2012/19/EU). Följ de regler som gäller i ditt land för återvinning av elektriska och elektroniska produkter. Genom att kassera gamla produkter på rätt sätt kan du bidra till att förhindra negativ påverkan på miljö och hälsa.

4 Byta höljen

1. Dekoreringen på höljena fungerar som en ”tom”-indikator som visar att hårvårdseffekten hos höljena har minskat och att det är dags att byta dem.
   Obs! Om höljenas dekorering har försvunnit efter de första användningstillfällena kan det bero på att du trycker för hårt vid stylingen. Höljena är känsliga för det tryck som tillämpas.
2. Om du upplever att prestandan till Nutri wonder plattskydden, till exempel näring och doft inte längre är lika bra som tidigare, ska du byta ut skydden för att ta hand om ditt hår på bästa sätt.
3. Beroende på hårets längd och hur ofta apparaten används kan höljena användas i upp till en månad* till ca 10 plattningstillfällen. (*om den används två gånger i veckan till ett axellångt hår)
4. Använd höljena inom 3 månader efter att förpackningen öppnats.
5. Byta alltid ut båda höljena.
6. Använd inte höljena om de är skadade.
7. Mer information om var du kan köpa höljen hittar du på www.philips.com/haircare.

5 Beställa tillbehör

Du kan köpa tillbehör och reservdelar på **www.shop.philips.com/service** och hos din lokala Philips-återförsäljare. Du kan även kontakta Philips kundtjänst i ditt land (kontaktuppgifter hittar du i garantibroschyren).

6 Garanti och support

Om du behöver information eller support kan du besöka **www.philips.com/support** eller läsa den internationella garantibroschyren.

Türkçe

1 Giriş

Ürünümüzü satın aldığınız için teşekkür ederiz; Philips‘e hoş geldiniz! Philips‘in sunduğu destekten tam olarak yararlanmak için ürününüzü **www.philips.com/welcome** adresinden kaydettirin.
Nutri wonder düzleştirici, besleyici malzemeleri açığa çıkarmak üzere düzleştiricinin ısısı ile aktif hale gelen çıkarılabilir Nutri wonder plaka kapaklar ile birlikte gelir. Kullanım sonucunda saçlarınız daha yumuşak ve parlak bir görünüme kavuşur. Nutri wonder düzleştiricinizi ve Nutri wonder plaka kapakları keyifle kullanmanızı dileriz.

2 Genel açıklamalar

1. Bakım göstergesi (yalnızca her iki Nutri wonder plaka kapak da doğru şekilde takıldığında yanar)
2. Kapak ayırma düğmeleri
3. Sıcaklık kontrol düğmesi
4. Açma/kapama düğmesi
5. Nutri wonder plaka kapaklar
6. Isıya dayanıklı kapak

3 Önemli

Cihazı kullanmadan önce bu kullanım kılavuzunu okuyun ve gelecekte de başvurmak üzere saklayın.

Tehlike

- Cihazı kesinlikle suya veya başka bir sıvıya batırmayın ya da muslukta durulamayın.
- Cihazı banyo ya da duş yaparken kullanmayın. Cihazı sudan uzak tutun. Cihazı banyo küveti, duş, lavabo veya içinde su bulunan diğer kaplarına yakınında tutmayın ve saklamayın.
- Cihazı banyoda kullanacağınız zaman kullanmadan önce fişini prizden çıkarın. Suya yakın olması, cihaz kapalı olduğunda bile risk oluşturmaktadır.

Uyarı

- Cihazı prize takmadan önce, üstünde yazılı olan gerilimin, evinizdeki şebeke gerilimiyle aynı olup olmadığını kontrol edin.
- Elektrik kablosunun durumunu düzenli olarak kontrol edin. Cihazın fişi, kordonu veya kendisi hasarlıysa kesinlikle kullanmayın.
- Cihazın elektrik kablosu hasarlıysa bir tehlike oluşturmasını önlemek için mutlaka Philips‘in yetki verdiği bir servis merkezi veya benzer şekilde yetkilendirilmiş kişiler tarafından değiştirilmesini sağlayın.
- Bu cihazın 8 yaşın üzerindeki çocuklar ve fiziksel, motor ya da zihinsel becerileri gelişmemiş veya bilgi ve tecrübe açısından eksik kişiler tarafından kullanımı sadece bu kişilerin nezaretinden sorumlu kişilerin bulunması veya güvenli kullanım talimatlarının bu kişilere sağlaması ve olası tehlikelerin anlatılması durumunda mümkündür. Çocuklar cihazla oynamamalıdır. Temizlik ve kullanıcı bakımı gözetim olmadan çocuklar tarafından yapılmamalıdır.
- Cihaz aşırı ısınabildiği için cihazı kullanırken dikkatli olun. Cildinizle temas etmemesine dikkat edin ve sadece sapından tutun.
- Cihazı, ısıya dayanıklı olmayan yüzeylerin üzerine koymayın ve sıcakken üzerine havlu veya elbise gibi eşyalar bırakmayın.
- Cihaz çalışırken yanıcı maddelerden uzak tutun.
- Cihazın fişi prize takılıyken kesinlikle yalnız bırakmayın.

Dikkat

- Cihazı kontrol veya onarım için her zaman yetkili bir Philips servis merkezine gönderin. Kalifiye olmayan kişilerce onarım yapılması kullanıcı açısından çok riskli durumlara yol açabilir.
- Isınmadan hemen sonra maksimum sıcaklığa erişilir. Kullanım sırasındaki gerçek sıcaklık daha düşük olabilir.
- Cihazı sadece kuru saçta kullanın. Cihazı ıslak ellerinizle çalıştırmayın.
- Cihazın peruk üzerinde kullanılması önerilmez. Cihazı peruk üzerinde kullanmak istiyorsanız, mutlaka peruk distribütörüne danışın.
- Saçınıza zarar verebileceği için plakaları saçınızda birkaç saniyeden fazla tutmayın.
- Kullanım sonrasında, cihazı her zaman prizden çekin.
- Elektrik kordonunu cihazın etrafına sarmayın ve cihazın sıcak parçalarına değmesini önleyin.
- Isıtma plakalarını temiz tutun ve toz ile krem, sprey veya jöle gibi saç şekillendirme ürünleriyle temas etmesini önleyin. Cihazı saç şekillendirme ürünleriyle kesinlikle kullanmayın.
- Düzleştirici ısıtma plakaları kaplamalıdır. Bu kaplama zamanla aşınabilir. Bu, cihazın performansını etkilemez.
- Nutri wonder plaka kapakları takmadan ya da çıkarmadan önce cihazın soğumasını bekleyin.
- Cihazı kaldırmadan önce soğumasını bekleyin.
- Cihazı boyalı saçlarda kullanırsanız ısıtma plakaları lekelenebilir.
- Elektrik çarpması riski bulunduğundan açıklıklara metal cisimler sokmayın.
- Nutri wonder plaka kapakları çıkarmak için metal veya keskin nesneler kullanmayın.
- Cihazı bu kılavuzda açıklanan dışında bir amaç için kullanmayın.
- Nutri wonder plaka kapaklar hasarlı veya kırıksa yenileri ile değiştirin.
- Başka üreticilere ait olan veya Philips tarafından özellikle tavsiye edilmeyen aksesuar ve parçaları kesinlikle kullanmayın. Bu tür aksesuarlar veya parçalar kullanırsanız garantiniz geçerliliğini yitirir.
- Ürün ambalajını ileride başvurmak üzere saklayın.
- Nutri wonder plaka kapakları ambalajını açtıktan sonraki 3 ay içerisinde kullanın.

Elektromanyetik alanlar (EMF)

Bu Philips cihaz, elektromanyetik alanlara maruz kalmaya ilişkin geçerli tüm standartlara ve düzenlemelere uygundur.

Çevre

Bu simge, ürünün normal evsel atıklarla birlikte atılmaması gerektiği anlamına gelir (2012/19/EU). Elektrikli ve elektronik ürünlerin ayrı olarak toplanması ile ilgili ülkenizdeki kurallara uyun. Eski ürünlerin doğru şekilde atılması, çevre ve insan sağlığı üzerindeki olumsuz etkileri önlemeye yardımcı olur.

4 Başlıkların değiştirilmesi

1. Başlıkların üzerindeki dekorasyon, başlıkların bakım etkisinin geçtiğini ve başlıkların değiştirilmesinin tavsiye edildiğini göstermek için ‚boş‘ bir gösterge görevi görür.
   Not: Başlıklar üzerindeki dekorasyonun rengi ilk kullanımlardan sonra solarsa, bunun nedeni saçınıza şekil verirken cihazı çok fazla bastırmanız olabilir. Başlıklar, bastırmaya karşı hassastır.
2. Besleyici özelliği ve koku aroması gibi konularda Nutri wonder plaka kapakların performansının önceki kadar iyi olmadığını düşünüyorsanız en verimli saç bakımı için plaka kapakları değiştirin.
3. Saçınızın uzunluğuna ve kullanım sıklığına bağlı olarak başlıklar, yaklaşık 10 düzleştirme seansı için bir ay* kadar kullanılabilir. (*omuza kadar uzun olan saçlarda haftada iki kez kullanıldığında)
4. Başlıkları ambalajı açtıktan 3 ay içerisinde kullanın.
5. Değiştirme işleminde başlıkların ikisini de mutlaka değiştirin.
6. Hasarlı başlıkları kullanmayın.
7. Başlıkların nereden satın alınacağıyla ilgi daha fazla bilgi almak için www.philips.com/haircare adresini ziyaret edin.

5 Aksesuarların sipariş edilmesi

Aksesuar veya yedek parça satın almak için **www.shop.philips.com/service** adresini ziyaret edin ya da Philips bayinize gidin. Ülkenizdeki Philips Müşteri Hizmetleri Merkezi ile de iletişim kurabilirsiniz
(iletişim bilgileri için dünya çapında geçerli garanti belgesine göz atın).

6 Garanti ve destek

Bilgi veya desteğe ihtiyaç duyarsanız, lütfen **www.philips.com/support** adresini ziyaret edin veya uluslararası garanti kitapçığını okuyun.