Bluette 107.24

a gas a condensazione

CALDO

GRUPPO TERMICO MURALE A GAS PREMISCELATO A CONDENSAZIONE

★ ★ ★ ★
Direttiva rendimenti 92/42/CEE

MODELLI CPR - SP/A
CPA - CPA colonna

Bluette 107.24
CPR - SP/A

VISTA INTERNA CPA

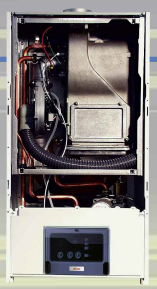

VISTA INTERNA CPR

NUOVO PANNELLO COMANDI

Ecoflam da sempre interpreta in modo innovativo il binomio fra tecnologia e comfort.
La nuova gamma di caldaie Bluette è frutto di questa esperienza e è espressamente realizzata per il riscaldamento e la produzione di acqua calda sanitaria per le abitazioni monofamiliari sia nel caso di nuovi impianti, di rifacimenti o semplice sostituzione.
I benefici della nuova tecnologia Ecoflam si concretizzano nell'innovativa tecnologia dello scambiatore e si traducono in risparmio energetico, garantito dalle 4 stelle di rendimento, e nelle ridottissime emissioni inquinanti.
Il bruciatore, a modulazione continua, e l'elettronica di caldaia, che gestisce il circolatore a giri variabili, ottimizzano la combustione e garantiscono il massimo comfort acustico.
La gamma ampia consente di soddisfare anche le esigenze più esigenti in termini di comfort sanitario.
La scheda di caldaia a microprocessore gestisce tutte le funzioni di controllo della caldaia ed è dotata di un' interfaccia utente con display a cristalli liquidi retroilluminato, caratterizzata da comandi semplici e funzionali.
La caldaia gestisce un circuito diretto ed un circuito miscelato (tramite modulo clip-in opzionale) con compensazione climatica e con programmi orari settimanali indipendenti.
Sono disponibili infine funzioni specifiche che consentono di facilitare l'installazione, la messa in servizio e l'esercizio dell'impianto termico.
Le nuove Bluette si completano con una vasta gamma di accessori che consentono una elevata personalizzazione dell'installazione e semplificano le operazioni di integrazione della caldaia anche negli impianti più complessi.
La gamma si compone di modelli solo riscaldamento, combinati istantanei e con produzione sanitaria sia con bollitore da 60 litri che con accumulo da 105 litri.

Plus di prodotto

- Scambiatore in alluminio ad alta efficienza e resistenza alla corrosione
- Bruciatore premiscelato modulante a basse emissioni inquinanti (NOx classe 5 secondo norma EN483)
- Classe di efficienza energetica a ★★★★ stelle secondo la Direttiva Europea 92/42/CEE
- Display ampio alfanumerico con autodiagnostica e visualizzazione delle informazioni principali dell'impianto
- Produzione acqua calda sanitaria istantanea con alta efficienza
- Bollitore d'accumulo in acciaio inox con serpentino a doppio avvolgimento (solo modello CPA) per coniugare la massima efficienza con le dimensioni più compatte
- Massima silenziosità garantita dal circolatore e dal ventilatore modulante gestiti dall'elettronica di caldaia in funzione del fabbisogno termico.
- Elevata prevalenza residua del circolatore per garantire la massima flessibilità impiantistica
- Funzione degasamento circuito per facilitare l'installazione
- Funzione normalizzazione massetto per una rapida messa a regime dell'impianto Funzione
- Predisposizione per la realizzazione di sistemi multizione ed impianti con solare termico
- Ampio range di regolazioni e di accessori per la massima personalizzazione del comfort e semplicità d'uso

Ecoflam

DITRE GRUPPO POLIGRAFICO - www.ditre.it - 03/2008 - D0164

BLUETTE 107.24

		CPR	SP/A	CPA colonna	CPA
Potenza termica massima Qmax (80°/60°C)	kW	23,4	23,4	23,4	23,4
Potenza termica minima Qmin (80°/60°C) metano / GPL	kW	6,9/7,7	6,9/7,7	6,9/7,7	6,9/7,7
Potenza termica massima (50°/30°C)	kW	24,7	24,7	24,7	24,7
Potenza termica minima (50°/30°C) metano / GPL	kW	7,7/8,5	7,7/8,5	7,7/8,5	7,7/8,5
Portata termica massima riscaldamento	kW	24,0	24,0	24,0	24,0
Portata termica massima sanitario	kW	27,0	24,0	24,0	24,0
Portata termica minima metano / GPL	kW	7,2/8	7,2/8	7,2/8	7,2/8
Rendimento utile a Q=Qmax (80°/60°C)	%	97,5	97,5	97,5	97,5
Rendimento utile a Q=Qmax (50°/30°C)	%	102,9	102,9	102,9	102,9
Rendimento utile a Q=30%Qmax (Tmedia=50°C)	%	107,0	107,0	107,0	107,0
Rendimento utile a Q=Qmin (80°/60°C)	%	95,8	95,8	95,8	95,8
Rendimento utile a Q=Qmin (50°/30°C)	%	106,9	106,9	106,9	106,9
Perdite al camino con bruciatore in funz.	%	2,10	2,10	2,10	2,10
Perdite al camino con bruciatore spento	%	<0,1	<0,1	<0,1	<0,1
Perdite al mantello	%	0,4	0,4	0,4	0,4
Temperatura fumi	°C	71,0	71,0	71,0	71,0
%CO_2 nei fumi secchi metano - GPL	% vol	9,8/11,5	9,8/11,5	9,8/11,5	9,8/11,5
Classe di emissione NOx (EN 483)	cl.	5	5	5	5
Rendimento di combustione	%	97,9	97,9	97,9	97,9
Portata di massa fumi a pot. nominale	kg/h	37,4	37,4	37,4	37,4
Prevalenza residua evacuaz. fumi	Pa	90	90	90	90
Consumo gas metano / GPL (15°C, 1013 mbar) alla portata termica max	m^3/h	2,85/1,10	2,54/0,98	2,54/0,98	2,54/0,98
Produzione max di acqua di condensa	l/h	2,1	2,1	2,1	2,1
Contenuto d'acqua	l	1,8	1,8	1,8	1,8
Preval. disponibile impianto (ΔT=20°C)	kPa	30	30	30	30
Press. max di esercizio	bar	3	3	3	3
Capacità vaso di espansione caldaia	l	7	7	7	8
Press. di precarica vaso di espansione caldaia	bar	1	1	1	1
Pressione nominale metano / GPL	mbar	20/37	20/37	20/37	20/37
Temperatura max riscaldamento	°C	90	90	90	90
Temperatura min riscaldamento	°C	20	20	20	20
Capacità bollitore	l	-	-	105	60
Portata specifica acqua sanitaria (ΔT=30°C)	l/min	12,5	-	18,7 (a)	15,1 (a)
Press. max circuito sanitario	bar	8	-	8	8
Capacità vaso di espansione sanitario	l	-	-	4	3
Press. di precarica vaso di esp. sanitario	bar	-	-	3,5	3,5
Prelievo min acqua sanitaria	l/min	2,3	-	-	-
Temperatura max sanitario	°C	62	-	65	65
Temperatura min sanitario	°C	36	-	10	10
Alimentazione elettrica	V/Hz	230/50	230/50	230/50	230/50
Potenza elettrica max assorbita	W	110	110	110	110
Grado di protezione elettrica		IPX4D	IPX4D	IPX4D	IPX4D
Peso	kg	52	50,2	111,0	73,0
Dimensioni LxHxP	mm	465x890x400	465x890x400	465x1980x490	600x890x500
Rumorosità a 1m a pot. nominale	dB(A)	42,4	42,4	42,4	42,4
Categoria dell'apparecchio		II2H3B/P			
Tipo di apparecchio		B_{23}, C_{13}, C_{33}, C_{43}, C_{53}, C_{83}			
Certificato CE n.		0085BN0529			

(a) Durante i primi 10 minuti di prelievo secondo EN625

DIMENSIONI DI INGOMBRO E ATTACCHI

Versioni CPR ed SP/A

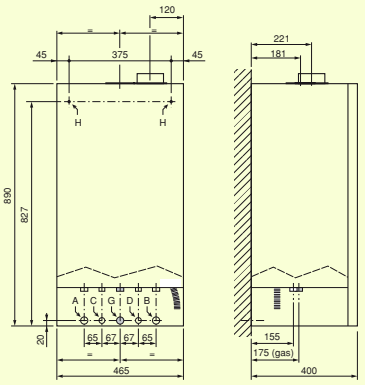

A - Mandata riscaldamento 3/4"
B - Ritorno riscaldamento 3/4"
C - Uscita acqua calda sanitaria* 1/2"
D - Ingresso acqua fredda sanitaria** 1/2"
G - Ingresso gas 3/4"
H - Fori per montaggio piastra a parete ø 8 mm
* presente nei soli mod. CPR
** nei mod. SP/A viene usato come condotto di carico caldaia

Versioni CPA colonna

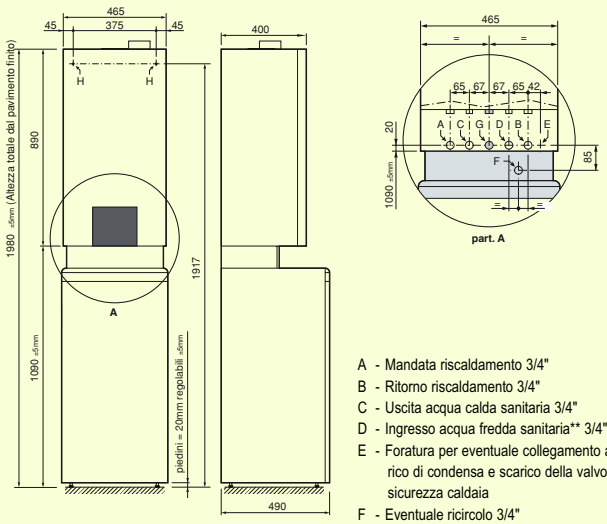

A - Mandata riscaldamento 3/4"
B - Ritorno riscaldamento 3/4"
C - Uscita acqua calda sanitaria 3/4"
D - Ingresso acqua fredda sanitaria** 3/4"
E - Foratura per eventuale collegamento a scarico di condensa e scarico della valvola di sicurezza caldaia
F - Eventuale ricircolo 3/4"
G - Ingresso gas 3/4"
H - Fori per montaggio piastra a parete ø 8 mm

ELCO ITALIA S.p.A. SI RISERVA IL DIRITTO DI APPORTARE AI NUOVI PRODOTTI QUELLE MODIFICHE CHE RITERRA' NECESSARIE O UTILI, SENZA PREGIUDICARNE LE CARATTERISTICHE PRINCIPALI

ELCO ITALIA S.p.A. - Via Roma, 64 - 31023 Resana (TV) - Italy - Tel. 0423.7160 r.a. - Fax 0423.716380 - 716377
http:\\www.elco.net - e.mail: info@it.elco.net
Società soggetta alla direzione e al coordinamento della Merloni Termosanitari S.p.A., via A. Merloni, 45 60044 Fabriano (An) CF 01026940427

Numero Verde 800-087887
Ecoflam