FIESTA 85 KSR - 110 KER

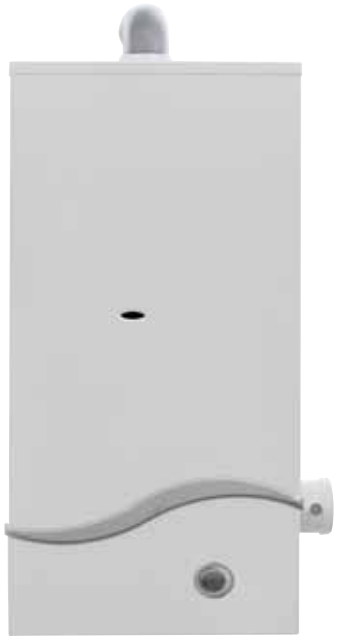

DESCRIZIONE	Caldaie murali per interni a condensazione per riscaldamento. Potenze da 16,5 a 85 e da 16,5 a a 110 kW.	
MODELLI	*FIESTA 85 KSR*	85 kW, per interni, solo riscaldamento
	FIESTA 110 KSR	110 kW, per interni, solo riscaldamento
IMPIEGHI	Applicazione civile	
COSTRUZIONE	Acciaio inox	
FONTI ENERGETICHE	Metano, gpl	
GARANZIA	2 anni (non copre gli agenti atmosferici e la formazione di calcare)	
CERTIFICAZIONE	CE direttiva gas 2009/142/CE - I.S.P.E.S.L.	

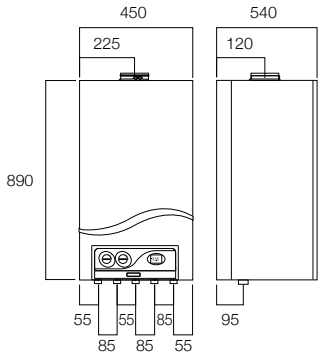

A D C B E

DATI TECNICI		FIESTA 85 KSR	FIESTA 110 KSR
Categoria		I2H - I3	
PIN		51CL4009 - 51CL4010DR	
Rendimento energetico (direttiva 92/42/CEE)		* * * *	
Classe NOx		5	
Tipo		B23 - C53	
Gas riferimento		G20 - G31	
Portata termica max	kW	82.8	106.8
Portata termica min	kW	15.4	15.4
Potenza termica max	kW	16.5	16.5
Potenza termica min	kW	85	110
Rendimento nominale	%	108.8	106.2
Rendimento al 30% pm	%	97.8	97.4
Temperatura fumi (G20 20mbar)	°C	75	75
RISCALDAMENTO			
Regolazione temperatura acqua riscaldamento	°C	35 / 80	
Regolazione temperatura acqua riscaldamento ridotto	°C	20 / 50	
Vaso espansione	l	8	
Pressione vaso espansione	bar	1	
Pressione max esercizio	bar	2.7	
Temperatura max	°C	80	
CARATTERISTICHE ELETTRICHE			
Tensione/frequenza	V/Hz	230 / 50	
Potenza	W	180	
Protezione	IP	X5D	
DIMENSIONI E COLLEGAMENTI			
Larghezza	mm	450	
Altezza	mm	890	
Profondità	mm	540	
Peso	kg	98	
Mandata/ritorno	in	1 ¼	
Ingresso/carico	in	½	
Gas	in	1	
ø aspirazione/scarico sdoppiato	mm	80	
Lunghezza max raccordo sdoppiato 80/80	m	30	
PRESSIONI DI ALIMENTAZIONE GAS			
G20	mbar	20	
G31	mbar	37	

DESCRIZIONE	CODICE	PREZZO (€)
FIESTA 85 KSR 85 kW, per interni, solo riscaldamento	GCFT 85R	9.530,00
FIESTA 110 KSR 110 kW, per interni, solo riscaldamento	GCFT 110R	9.830,00