RAMSES 748 | Cod. articolo: 7480130

Descrizione del funzionamento

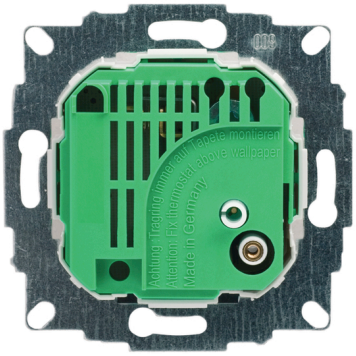

- Termostato ambiente con riduzione termica
- Contatto di commutazione per riscaldamento/raffreddamento
- Disponibile come apparecchio sostitutivo senza telaio, pezzo centrale e manopola di impostazione, incl. calotta protettiva
- Telaio, pezzo centrale e manopola di impostazione disponibili come accessori
- Termostato ambiente con riduzione termica
- Dispositivo di impostazione con limitazione meccanica dell'impostazione o arresto
- Il pezzo centrale si adatta a quasi tutti i telai attraverso l'adattatore del costruttore di interruttori
- Termostato ideale per la ristrutturazione di vecchi edifici e le nuove costruzioni

Dati tecnici

Tensione d'esercizio	230 – 240 V AC
Frequenza	50 – 60 Hz
Tipo di contatto	Contatto di commutazione
Potenza di commutazione	Riscaldamento: 10 A (con 230 V AC, cos φ = 1), 4 A (con 230 V AC, cos φ = 0,6) Raffreddamento: 5 A (con 230 V AC, cos φ = 1), 1 A (con 230 V AC, cos φ = 0,6)
Campo di impostazione temperatura	+5 °C … +30 °C
Modo di funzionamento	Meccanico
Riscaldamento/raffreddamento commutabile	□
Precisione di regolazione	ca. 0,5 K, riduzione termica
Certificazioni	VDE
Tipo montaggio	Da incasso
Classe di isolamento	II secondo EN 60 730-1

Schemi di collegamento

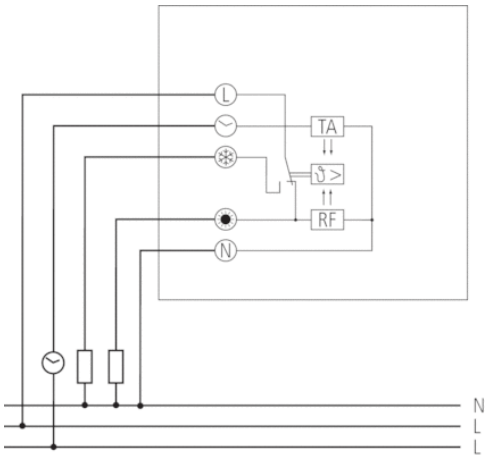

Disegni quotati

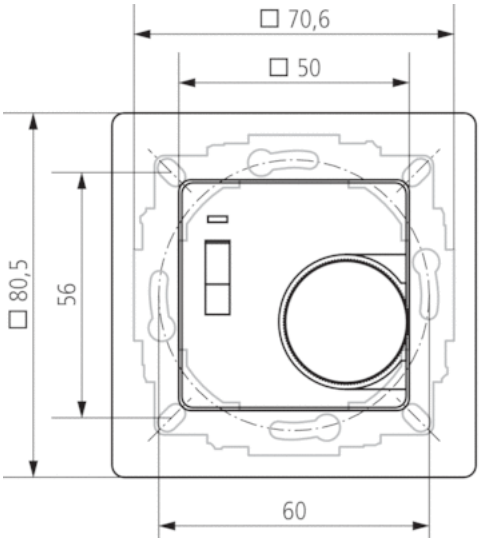

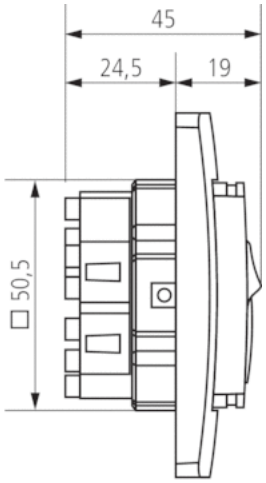

Accessori

Attuatore ALPHA 5 230 V

- Cod. articolo: 9070441
  Dettagli ▸ www.theben.de

Corpo centrale RAMSES 741/748

- Cod. articolo: 9070602
  Dettagli ▸ www.theben.de

Telaio 74x

- Cod. articolo: 9070603
  Dettagli ▸ www.theben.de