cecotec

ENERGYSILENCE 790 SKYLINE SMART

Ventilador de torre/ Tower fan

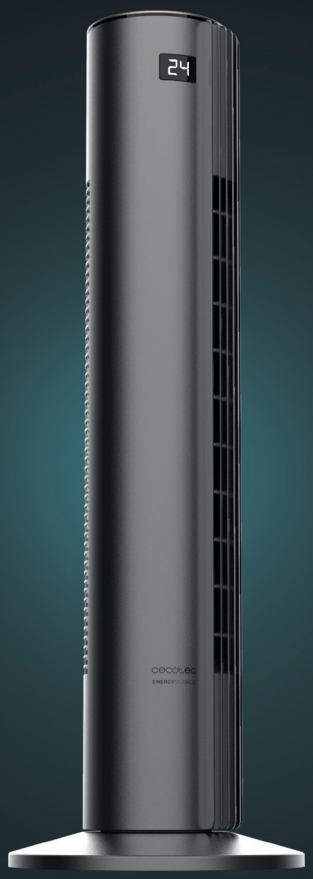

Manual de instrucciones
Instruction manual
Manuel d'instructions
Bedienungsanleitung
Manuale di istruzioni
Manual de instruções
Handleiding
Instrukcja obsługi
Návod k použití

Instrucciones de seguridad 4
Safety instructions 7
Instructions de sécurité 10
Sicherheitshinweise 14
Istruzioni di sicurezza 18
Instruções de segurança 21
Veiligheidsinstructies 24
Instrukcje bezpieczeństwa 28
Bezpečnostní pokyny 31

ÍNDICE

1. Piezas y componentes 35
2. Antes de usar 35
3. Montaje del producto 35
4. Funcionamiento 36
5. Limpieza y mantenimiento 37
6. Especificaciones técnicas 37
7. Reciclaje de aparatos eléctricos y electrónicos 38
8. Garantía y SAT 38
9. Copyright 38

INDEX

1. Parts and components 39
2. Before use 39
3. Assembling the appliance 39
4. Operation 40
5. Cleaning and maintenance 41
6. Technical specifications 41
7. Disposal of old electrical and electronic appliances 42
8. Technical support and warranty 42
9. Copyright 42

SOMMAIRE

1. Pièces et composants 43
2. Avant utilisation 43
3. Montage de l'appareil 43
4. Fonctionnement 44
5. Nettoyage et entretien 45
6. Spécifications techniques 45
7. Recyclage des équipements électriques et électroniques 46
8. Garantie et SAV 46
9. Copyright 47

INHALT

1. Teile und Komponenten 48
2. Vor dem Gebrauch 48
3. Montage des Produkts 48
4. Bedienung 49
5. Reinigung und Wartung 50
6. Technische Spezifikationen 50
7. Recycling von Elektro- und Elektronikgeräten 51
8. Garantie und Kundendienst 51
9. Copyright 52

INDICE

1. Parti e componenti 53
2. Prima dell'uso 53
3. Montaggio dell'apparecchio 53
4. Funzionamento 54
5. Pulizia e manutenzione 55
6. Specifiche tecniche 55
7. Riciclaggio di apparecchiature elettriche ed elettroniche 56
8. Garanzia e supporto tecnico 56
9. Copyright 57

ÍNDICE

1. Peças e componentes 58
2. Antes de usar 58
3. Montagem do aparelho 58
4. Funcionamento 59
5. Limpeza e manutenção 60
6. Especificações técnicas 60
7. Reciclagem de produtos elétricos e eletrónicos 61
8. Garantia e SAT 61
9. Copyright 61

INHOUD

1. Onderdelen en componenten 62
2. Vóór u het apparaat gebruikt 62
3. Het toestel monteren 62
4. Werking 63
5. Schoonmaak en onderhoud 64
6. Technische specificaties 64
7. Recycling van elektrische en elektronische apparatuur 65
8. Garantie en technische ondersteuning 65
9. Copyright 65

SPIS TREŚCI

1. Części i komponenty 66
2. Przed użyciem 66
3. Montaż produktu 66
4. Funkcjonowanie 67
5. Czyszczenie i konserwacja 68
6. Specyfikacja techniczna 68
7. Recykling urządzeń elektrycznych i elektronicznych 69
8. Gwarancja i Serwis Pomocy Technicznej 69
9. Prawa autorskie 70

OBSAH

1. Díly a součásti 71
2. Před použitím 71
3. Montáž výrobku 71
4. Provoz 72
5. Čištění a údržba 73
6. Technické specifikace 73
7. Recyklace elektrických a elektronických zařízení 74
8. Záruka a technický servis 74
9. Copyright 74

INSTRUCCIONES DE SEGURIDAD

Lea las siguientes instrucciones atentamente antes de usar el producto. Guarde este manual para futuras referencias o nuevos usuarios.

- Siga atentamente estas instrucciones de seguridad cuando use el producto.
- Este aparato pueden utilizarlo niños con edad de 8 años y superior y personas con capacidades físicas, sensoriales o mentales reducidas o falta de experiencia y conocimiento, si se les ha dado la supervisión o formación apropiadas respecto al uso del aparato de una manera segura y comprenden los peligros que implica. Los niños no deben jugar con el aparato.
- La limpieza y el mantenimiento a realizar por el usuario no deben realizarlos los niños sin supervisión.
- Este aparato está diseñado exclusivamente para uso doméstico quedando excluido su uso en bares, restaurantes, granjas, hoteles, moteles y oficinas.
- Asegúrese de que el voltaje de red coincida con el voltaje especificado en el marcado del producto y de que el enchufe tenga toma de tierra.
- Inspeccione el cable de alimentación regularmente en busca de daños visibles. Si el cable presenta daños, debe ser reparado por el Servicio de Asistencia Técnica oficial de Cecotec para evitar cualquier tipo de peligro.
- No sumerja el cable, el enchufe o cualquier otra parte del producto en agua o cualquier otro líquido, ni exponga las conexiones eléctricas al agua. Asegúrese de que tiene las manos completamente secas antes de tocar el enchufe o encender el producto.
- Si el producto cae accidentalmente al agua, desconéctelo inmediatamente. ¡No toque el agua!
- No utilice el dispositivo si detecta algún fallo o signo inusual.
- No utilice el producto cerca de combustibles o gases explosivos.
- No coloque el dispositivo justo debajo de una toma de corriente.
- Mantenga el pelo, la ropa, los dedos y otras partes del cuerpo lejos de las aberturas y partes en movimiento del dispositivo.
- Asegúrese de que el producto esté colocado sobre una superficie plana y estable y no lo mueva durante su funcionamiento.
- No utilice el dispositivo cerca de ventanas o de sitios donde tenga riesgo de mojarse (mínimo 2 metros de distancia), el agua podría causar descargas eléctricas.
- No utilice el producto debajo o al lado de cortinas.
- No cubra las aberturas de entrada y salida de aire y no coloque el cable del producto debajo de alfombras u otros objetos durante su funcionamiento. Mantenga una distancia mínima a cada lado, al frente y detrás del producto.
- No deje el aparato sin supervisión mientras esté en uso.
- No se recomienda utilizar el producto con cables alargadores.
- Apague y desconecte el dispositivo de la toma de corriente cuando no esté siendo usado, antes de montarlo o desmontarlo y antes de moverlo a un lugar nuevo. Tire del enchufe para desconectarlo, no tire del cable.
- Las tareas de limpieza y mantenimiento del producto deben llevarse a cabo de acuerdo con este manual para asegurar el buen funcionamiento del dispositivo.
- Supervise a los niños para asegurarse de que no jueguen con el producto. Es necesario dar una supervisión estricta si el producto está siendo usado por o cerca de niños.

Instrucciones sobre las pilas:

- No desmonte, abra o destruya las pilas.
- Mantenga las pilas fuera del alcance de los niños.
- Mantenga especialmente las pilas consideradas pequeñas fuera del alcance de los niños. En caso de ingestión de una pila, la persona implicada debe buscar rápidamente asistencia médica.
- No exponga las pilas al calor o al fuego. Evite el almacenamiento a la luz directa del sol.
- No cortocircuite las pilas. No almacene las pilas de forma desordenada en una caja o cajón donde puedan cortocircuitarse entre sí o ser cortocircuitadas por otros objetos metálicos.
- No someta las pilas a golpes mecánicos.
- Las pilas pueden presentar fugas en condiciones extremas.
- Si la pila gotea, no toque el líquido. Si el líquido entra en contacto con la piel, lávese inmediatamente con agua y jabón. Si el líquido entra en contacto con los ojos, láveselos de forma inmediata con abundante agua limpia durante un mínimo de 10 minutos y busque asistencia médica. Utilice guantes para manejar la pila y deséchela inmediatamente de acuerdo con la normativa local.
- Observe las marcas de positivo (+) y negativo (-) en la pila y el mando y asegúrese de su correcta utilización.
- No utilice ninguna pila que no esté diseñada para su uso con el equipo.
- No mezcle pilas de diferente fabricación, capacidad, tamaño tipo dentro de un aparato.
- El uso de la pila por parte de los niños debe ser supervisado.
- Acuda inmediatamente a un médico en caso de ingestión de una pila.
- Compre siempre las pilas recomendadas por el fabricante del dispositivo para el equipo.

- Mantenga las pilas limpias y secas.
- Limpie los terminales de las pilas con un paño limpio y seco si se ensucian.
- Conserve la documentación original del producto para futuras consultas.
- Utilice las pilas sólo en la aplicación para la que fue concebida.
- Siempre que sea posible, retire las pilas del mando cuando no esté en uso.
- Elimine la pila correctamente.

SAFETY INSTRUCTIONS

Read these instructions thoroughly before using the device. Keep this instruction manual for future reference or new users.

- All safety instructions must be closely followed when using the appliance.
- This appliance can be used by children aged 8 years and above and people with reduced physical, sensory, or mental capabilities or lack of experience and knowledge if they have been given supervision or instruction concerning use of the appliance in a safe way and understand the hazards involved. Children must not play with the appliance.
- Cleaning and user maintenance should not be carried out by unsupervised children.
- This device is designed for domestic use only and is not intended for bars, restaurants, farmhouses, hotels, motels, and offices.
- Make sure that the mains voltage matches the voltage stated on the appliance marking and that the wall outlet is earthed.
- Check the power cable regularly for visible damage. If the cable is damaged, it must be repaired by the official Cecotec

Technical Support Service to avoid any type of danger.
- Do not immerse the cable, plug, or any other non-removable part of the device in water or any other liquid or expose electrical connections to water. Make sure your hands are dry before handling the plug or switching on the device.
- If the appliance falls accidentally into water, unplug it immediately. Do not touch the water!
- Do not operate the device if any fault or unusual sign is detected.
- Do not operate the product next to combustible or explosive gas.
- The appliance must not be placed immediately below a socket.
- Keep hair, loose clothing, fingers, and other parts of the body away from the openings and moving parts of the device.
- Make sure the appliance is placed on a flat and stable surface and do not move it during operation.
- Do not use the appliance near a window or places where it could get wet (at least 2 metres away), as water could cause an electric shock.
- Do not operate the product under or next to curtains.
- Do not cover the air inlet and outlet and do not place the product's cord under carpets or other objects during operation. Keep the front, back, and sides of appliance at a minimum safety distance from walls and other objects.
- Do not leave the appliance unattended while in use.
- It is not recommended to use the product with an extension lead.
- Always turn off and unplug the device when not in use and before assembling, disassembling, or moving it. Pull from the plug, not the cable, to disconnect it from the outlet.
- Cleaning and maintenance tasks should be carried out according to this manual to ensure the correct operation of the device.
- Supervise children to prevent them from playing with the appliance. Close supervision is necessary when the appliance is being used by or near children.

Instructions on batteries
- Do not disassemble, open, or damage the batteries.
- Keep batteries out of the reach of children.
- Keep especially small batteries out of the reach of children. In case of battery ingestion, please seek medical attention immediately.
- Do not expose batteries to heat or fire. Avoid storage in direct sunlight.
- Do not short-circuit the batteries. Do not store batteries in an untidy manner, in a box or drawer where they can short-circuit each other or be short-circuited by other metal objects.
- Do not subject batteries to mechanical shock.
- Leaks from the batteries can occur under extreme conditions.
- Do not touch any liquid that leaks from the batteries. If the liquid gets into contact with skin, wash immediately with soap and water. If the liquid gets into the eyes, wash them immediately with clean water for a minimum of 10 minutes and seek medical attention. Wear gloves to handle the battery and dispose of it immediately in accordance with local regulations.
- Pay attention to the positive (+) and negative (-) marks on the batteries and the remote-control compartment to ensure they are inserted correctly.
- Do not use any batteries that are not designed for use with the appliance.

- Do not mix batteries of different manufacture, capacity, size, or type within one appliance.
- The use of the battery by children must be supervised.
- In case of battery ingestion, please seek medical attention immediately.
- Always buy the batteries recommended by the appliance manufacturer.
- Keep the batteries clean and dry.
- Wipe the battery terminals with a clean, dry cloth if they become dirty.
- Keep the original instruction manual for future reference.
- Use the batteries only for their intended purpose.
- Whenever possible, remove the battery from the remote control when not in use.
- Dispose of the battery correctly.

INSTRUCTIONS DE SÉCURITÉ

Veuillez lire les instructions suivantes avec attention avant d'utiliser l'appareil. Gardez bien ce manuel pour de futures références ou pour tout nouvel utilisateur.

- Veuillez suivre ces instructions de sécurité très attentivement lorsque vous utilisez l'appareil.
- Cet appareil peut être utilisé par des enfants de 8 ans et plus et par des personnes aux capacités physiques, mentales ou sensorielles réduites, ou sans expérience ni connaissances s'ils sont surveillés et/ou ont reçu les informations nécessaires à l'utilisation correcte de l'appareil et qu'ils ont bien compris les risques qu'il implique. Empêchez les enfants de jouer avec le produit.
- Le nettoyage et l'entretien du produit ne peuvent pas être menés à terme par les enfants.

- Cet appareil est conçu pour un usage domestique uniquement et ne doit pas être utilisé dans les bars, restaurants, fermes, hôtels, motels et bureaux.
- Assurez-vous que le voltage du réseau coïncide avec le voltage spécifié sur le marquage du produit et que la prise possède une connexion à terre.
- Inspectez le câble d'alimentation régulièrement pour rechercher des dommages visibles. Si le câble présente des dommages, il doit être réparé par le Service d'Assistance Technique officiel de Cecotec pour éviter tout type de danger.
- Ne submergez pas le câble, la prise ni aucune autre partie de l'appareil dans l'eau ni dans aucun autre liquide et n'exposez pas les connexions électriques à l'eau. Assurez-vous d'avoir les mains complètement sèches avant de toucher la prise ou d'allumer l'appareil.
- Si le produit tombe accidentellement dans l'eau, débranchez-le immédiatement. Ne touchez pas l'eau !
- N'utilisez pas l'appareil si vous détectez une défaillance ou quelque chose d'inhabituel.
- N'utilisez pas l'appareil près de combustibles ou gaz explosifs.
- Ne placez pas l'appareil immédiatement sous une prise de courant.
- Maintenez les cheveux, les vêtements, les doigts et toute autre partie du corps éloignés des ouvertures et des parties en mouvement du produit.
- Assurez-vous que l'appareil soit placé sur une surface plate et stable pendant son fonctionnement. Ne le déplacez pas pendant utilisation.
- N'utilisez pas l'appareil près de fenêtres ou dans des endroits où il risquerait d'être mouillé (minimum 2 mètres de distance), l'eau pourrait provoquer des décharges électriques.

- N'utilisez pas l'appareil sous ou à côté de rideaux.
- Ne recouvrez pas les ouvertures d'entrée et de sortie d'air et ne placez pas le câble de l'appareil sous des tapis ou autres objets pendant son fonctionnement. Maintenez une distance minimale sur les côtés, devant et derrière l'appareil.
- Ne laissez pas l'appareil sans surveillance alors qu'il est en fonctionnement.
- Il n'est pas recommandé d'utiliser l'appareil avec des rallonges.
- Éteignez et débranchez l'appareil de la prise de courant lorsque vous ne l'utilisez pas, avant de le monter ou de le démonter et avant de le déplacer. Tirez sur la fiche pour le débrancher ; ne tirez pas sur le câble.
- Les tâches de nettoyage et d'entretien de l'appareil doivent être réalisées en accord avec ce manuel pour assurer un correct fonctionnement.
- Surveillez les enfants pour vous assurer qu'ils ne jouent pas avec le produit. Une surveillance stricte est nécessaire si le produit est utilisé par ou à côté d'enfants.

Instructions pour les piles

- Ne démontez pas, n'ouvrez pas et ne détruisez pas les piles.
- Maintenez les piles hors de portée des enfants.
- Maintenez surtout les petites piles hors de portée des enfants. En cas d'ingestion d'une pile, il est nécessaire de consulter votre médecin.
- N'exposez pas les piles à la chaleur ou au feu. Évitez de la stocker à la lumière directe du soleil.
- Ne court-circuitez pas les piles. Ne stockez pas les piles de manière désordonnée dans une boîte ou un tiroir où elles peuvent se court-circuiter entre elles ou être court-circuitées par d'autres objets métalliques.

- N'exposez pas les piles à des chocs mécaniques.
- Les piles peuvent présenter des fuites dans des conditions extrêmes.
- Si la batterie goutte, ne touchez pas le liquide. Si le liquide entre en contact avec la peau, lavez-la immédiatement avec de l'eau et du savon. Si le liquide entre en contact avec les yeux, lavez-les immédiatement avec de l'eau propre en abondance pendant 10 minutes puis consultez votre médecin. Utilisez des gants pour manipuler la batterie et jetez-la immédiatement selon les normes locales.
- Faites attention à la polarité de la pile (+/-) lorsque vous l'insérez dans la télécommande et assurez-vous qu'elle est utilisée correctement.
- N'utilisez pas de piles qui ne sont pas conçues pour être utilisées avec cet appareil.
- N'utilisez pas des piles de fabrication, de capacité, de taille ou de type différents dans un même appareil.
- Les enfants doivent être surveillés lorsqu'ils utilisent des piles.
- En cas d'ingestion d'une pile, consultez votre médecin immédiatement.
- Achetez toujours les piles recommandées par le fabricant du dispositif.
- Gardez les piles propres et sèches.
- Nettoyez les bornes des piles avec un chiffon propre et sec si elles sont sales.
- Conservez la documentation originale du produit pour de futures références.
- N'utilisez les piles que pour l'usage auquel elles sont destinées.
- Retirez les piles de la télécommande lorsque vous ne l'utilisez pas.
- Jetez la pile correctement.

SICHERHEITSHINWEISE

Lesen Sie die folgenden Hinweise aufmerksam durch, bevor Sie das Produkt verwenden. Bewahren Sie diese Bedienungsanleitung zum Nachschlagen oder für neue Benutzer auf.

- Befolgen Sie diese Sicherheitshinweise sorgfältig, wenn Sie das Produkt verwenden.
- Dieses Gerät kann von Kindern ab 8 Jahren und darüber sowie von Personen mit verringerten physischen, sensorischen oder mentalen Fähigkeiten oder Mangel an Erfahrung und Wissen benutzt werden, wenn sie beaufsichtigt oder bezüglich des sicheren Gebrauchs des Geräts unterwiesen wurden und die daraus resultierenden Gefahren verstehen. Kinder dürfen nicht mit dem Gerät spielen.
- Reinigung und Wartung durch den Benutzer sollten nicht von Kindern ohne Aufsicht durchgeführt werden.
- Dieses Gerät ist nur für den Hausgebrauch bestimmt und darf nicht in Bars, Restaurants, Bauernhöfen, Hotels, Motels und Büros verwendet werden.
- Vergewissern Sie sich, dass die Netzspannung mit der auf der Produktkennzeichnung angegebenen Spannung übereinstimmt und dass die Steckdose geerdet ist.
- Überprüfen Sie das Netzkabel regelmäßig auf sichtbare Schäden. Falls das Kabel beschädigt ist, muss es durch den offiziellen Technischen Kundendienst von Cecotec ersetzt werden, um jegliche Art von Gefahr zu vermeiden.
- Tauchen Sie das Netzkabel, den Stecker oder jegliche nicht entfernbaren Teile des Gerätes nicht ins Wasser oder andere Flüssigkeiten ein und lassen Sie die elektrischen Anschlüsse nicht in Berührung mit Wasser kommen. Sorgen Sie dafür, dass Ihre Hände völlig trocken sind, bevor Sie die Steckdose berühren oder das Gerät einschalten.
- Falls das Gerät versehentlich ins Wasser fällt, ziehen Sie sofort den Stecker aus der Steckdose. Berühren Sie nicht das Wasser!
- Verwenden Sie das Gerät nicht, wenn Sie Fehler oder ungewöhnliche Sachen feststellen.
- Verwenden Sie das Produkt nicht in der Nähe von brennbaren oder explosiven Gasen.
- Stellen Sie nicht das Gerät unter einer Steckdose.
- Halten Sie Haare, Kleidungsstücke, Finger und alle Körperteile von Öffnungen und beweglichen Teilen des Gerätes fern.
- Achten Sie darauf, dass das Produkt auf eine ebene, stabile Oberfläche gestellt wird und dass es während des Betriebs nicht bewegt wird.
- Verwenden Sie das Gerät nicht in der Nähe von Fenstern oder an Orten, an denen die Gefahr besteht, nass zu werden (mindestens 2 Meter entfernt), das Wasser könnte elektrische Schläge verursachen.
- Das Gerät kann nicht unter oder neben einem Vorhang verwendet werden.
- Bedecken Sie Lufteinlass nicht und verlegen Sie das Kabel unter Teppiche bzw. andere Objekte nicht während des Betriebs. Das Gerät muss unbedingt einen Mindestabstand oben, seitlich und hinten eingehalten werden.
- Lassen Sie das Gerät während des Betriebs niemals unbeaufsichtigt.
- Es wird nicht empfohlen, das Gerät mit Verlängerungsschnur zu verwenden.
- Schalten Sie das Gerät aus und ziehen Sie den Stecker aus der Steckdose bei der Montage, Zerlegen oder Transportieren oder, wenn Sie es nicht verwenden möchten. Zum ausschalten ziehen Sie den Stecker, nicht am Kabel.

- Die Reinigung und Wartung des Produkts müssen in Übereinstimmung mit diesem Handbuch durchgeführt werden, um die ordnungsgemäße Funktion des Geräts zu gewährleisten.
- Kinder sollten beaufsichtigt werden, damit sie nicht mit dem Gerät spielen. Eine besondere genaue und konsequente Beaufsichtigung ist geboten, wenn das Gerät in der Nähe von Kindern verwendet wird.

Hinweise zu Batterien/Akkus:

- Batterien dürfen nicht zerlegt, geöffnet oder zerstört werden.
- Bewahren Sie die Batterien außerhalb der Reichweite von Kindern auf.
- Bewahren Sie insbesondere kleine Batterien außerhalb der Reichweite von Kindern auf. Im Falle des Verschluckens einer Batterie sollte die betroffene Person unverzüglich ärztliche Hilfe in Anspruch nehmen.
- Setzen Sie die Batterien weder Hitze noch Feuer aus. Vermeiden Sie die Lagerung in direktem Sonnenlicht.
- Schließen Sie die Batterien nicht kurz. Bewahren Sie Batterien nicht wahllos in einer Schachtel oder Schublade auf, wo sie sich gegenseitig kurzschließen oder durch andere Metallgegenstände kurzgeschlossen werden können.
- Setzen Sie die Batterien keinen mechanischen Stößen aus.
- Batterien können unter extremen Bedingungen undicht werden.
- Wenn die Batterie ausläuft, berühren Sie die Flüssigkeit nicht. Falls die Flüssigkeiten in Kontakt mit dem Haut kommt, waschen Sie sich sofort mit Wasser und Seife. Falls die Flüssigkeit in Kontakt mit den Augen kommt, waschen Sie sich die Augen während mindestens 10 Minuten und suchen Sie sich ärtzliche Hilfe auf. Tragen Sie beim Umgang mit der Batterie Handschuhe und entsorgen Sie die Batterie unverzüglich gemäß den örtlichen Vorschriften.
- Achten Sie auf die positiven (+) und negativen (-) Markierungen auf der Batterie und der Fernbedienung und stellen Sie sicher, dass diese korrekt verwendet werden.
- Verwenden Sie keine Batterien, die nicht für die Verwendung mit diesem Gerät vorgesehen sind.
- Mischen Sie keine Batterien unterschiedlicher Herstellung, Kapazität, Größe oder Typs in einem Gerät.
- Die Benutzung der Batterie durch Kinder muss beaufsichtigt werden.
- Suchen Sie sofort einen Arzt auf, wenn eine Batterie verschluckt wurde.
- Kaufen Sie immer die vom Gerätehersteller für das Gerät empfohlenen Batterien.
- Halten Sie Batterien sauber und trocken.
- Wischen Sie die Batteriepole mit einem sauberen, trockenen Tuch ab, wenn sie verschmutzt sind.
- Bewahren Sie die Original-Produktdokumentation für spätere Zwecke auf.
- Verwenden Sie Batterien nur für den Zweck, für den sie hergestellt wurden.
- Nehmen Sie nach Möglichkeit die Batterien aus der Fernbedienung heraus, wenn sie nicht benutzt wird.
- Entsorgen Sie die Batterie ordnungsgemäß.

ISTRUZIONI DI SICUREZZA

Leggere attentamente le seguenti istruzioni prima di usare l'apparecchio. Conservare questo manuale per consultazioni future o nuovi utenti.

- Seguire attentamente queste istruzioni di sicurezza quando si usa l'apparecchio.
- Questo apparecchio può essere usato da bambini a partire da 8 anni e da persone con ridotte capacità fisiche, sensoriali o mentali o con mancanza di esperienza e conoscenza, a condizione che siano supervisionati o istruiti sull'uso dell'apparecchio in modo sicuro e che comprendano i pericoli che presenta. I bambini non devono giocare con l'apparecchio.
- La pulizia e la manutenzione non devono essere effettuate da bambini non sorvegliati.
- Questo apparecchio è stato progettato solo per uso domestico e non può essere utilizzato in bar, ristoranti, aziende agricole, alberghi, motel e uffici.
- Verificare che la tensione di rete coincida con quella specificata sulla marcatura dell'apparecchio e che la presa elettrica sia dotata di messa a terra.
- Ispezionare regolarmente il cavo di alimentazione in cerca di danni visibili. Se il cavo presenta danni, rivolgersi esclusivamente al Servizio di Assistenza Tecnica ufficiale di Cecotec.
- Non immergere il cavo, la spina o qualsiasi altra parte dell'apparecchio in acqua o in qualsiasi altro liquido, né esporre i collegamenti elettrici all'acqua. Assicurarsi di avere le mani completamente asciutte prima di toccare la spina o di accendere l'apparecchio.
- Se l'apparecchio dovesse cadere accidentalmente nell'acqua, scollegarlo immediatamente. Non toccare l'acqua!
- Non utilizzare il dispositivo in caso di malfunzionamento o segnali insoliti.
- Non utilizzare il prodotto vicino a combustibili o gas esplosivi.
- Non collocare il dispositivo sotto la presa della corrente.
- Mantenere i capelli, indumenti, dita e altre parti del corpo lontani dalle aperture e parti in movimento dell'apparecchio.
- Assicurarsi che il prodotto sia collocato su una superficie piana e stabile. Non muovere durante il suo funzionamento.
- Mantenere il dispositivo a una distanza minima di 2 metri da finestre o luoghi dove possa entrare in contatto con l'acqua per evitare scariche elettriche.
- Non utilizzare l'apparecchio sotto o affianco a tende.
- Non coprire le aperture di entrata e uscita dell'aria e non collocare il cavo del prodotto sotto tappeti o altri oggetti durante il funzionamento. Mantenere una distanza minima da ambi i lati dal prodotto, sia di fronte che dietro.
- Non lasciare l'apparecchio senza supervisione mentre è in uso.
- Si sconsiglia l'utilizzo del prodotto con prolunghe.
- Spegnere e scollegare il dispositivo dalla presa di corrente quando è non in uso, prima di montarlo o smontarlo e prima di spostarlo. Togliere la spina per scollegare l'apparecchio, non tirare il cavo.
- Le mansioni di pulizia e mantenimento del prodotto devono compiersi secondo quanto spiegato in questo manuale per assicurarne un buon funzionamento.
- Sorvegliare i bambini per assicurarsi che non giochino con l'apparecchio. È necessaria una rigida supervisione nel caso in cui l'apparecchio venga utilizzato da bambini o vicino a loro.

Istruzioni relative all'uso delle pile:

- Non smontare, aprire né danneggiare le pile.
- Tenere le pile fuori dalla portata dei bambini.
- Tenere le pile di piccole dimensioni fuori dalla portata dei bambini. In caso di ingestione di una pila, rivolgersi immediatamente a un medico.
- Non esporre le pile al calore o al fuoco. Non conservare le pile alla luce diretta del sole.
- Non cortocircuitare le pile. Non conservare le pile in modo disordinato, in una scatola o in un cassetto dove possano essere cortocircuitate da altri oggetti metallici.
- Non sottoporre le pile a urti meccanici.
- Le pile possono presentare fughe in condizioni estreme.
- Se le pile perdono liquido, non toccarle. Se il liquido viene a contatto con la pelle, trattare immediatamente l'area lavandola con acqua e sapone. Se il liquido viene a contatto con gli occhi, lavarli immediatamente con abbondante acqua pulita per almeno 10 minuti e cercare assistenza medica. Utilizzare guanti per maneggiare le pile e smaltirle immediatamente secondo la normativa locale.
- Osservare i simboli di positivo (+) e negativo (-) sulle pile e sul telecomando e assicurarsi che siano inserite correttamente.
- Si sconsiglia l'uso di pile incompatibili con questo apparecchio.
- Non usare al contempo pile di fabbricazione, capacità, dimensioni o tipo diversi all'interno di uno stesso apparecchio.
- L'uso delle pile da parte di bambini è consentito solo sotto stretta supervisione.
- In caso di ingestione di una pila, consultare immediatamente un medico.
- Acquistare sempre le pile consigliate dal produttore dell'apparecchio.

- Mantenere le pile pulite e asciutte.
- Pulire i terminali delle pile con un panno pulito e asciutto se sporche.
- Conservare il manuale d'istruzioni originale del prodotto per riferimenti futuri.
- Utilizzare le pile solo allo scopo per cui sono state fabbricate.
- Se possibile, rimuovere le pile del telecomando quando non lo si usa.
- Smaltire le pile adeguatamente.

INSTRUÇÕES DE SEGURANÇA

Leia atentamente as instruções seguintes antes de utilizar o aparelho. Guarde este manual para referências futuras ou novos utilizadores.

- Siga atentamente estas instruções de segurança quando usar o aparelho.
- Este aparelho pode ser utilizado por crianças a partir dos 8 anos de idade e por pessoas com capacidades físicas, sensoriais ou mentais reduzidas ou com falta de experiência e conhecimentos, se lhes tiver sido dada supervisão ou instruções relativas à utilização do aparelho de uma forma segura e compreendem os perigos envolvidos. Não permita que as crianças brinquem com o aparelho.
- A limpeza e manutenção do aparelho não devem ser efetuadas por crianças sem supervisão.
- Este aparelho foi desenhado apenas para uso doméstico e não para uso em cafés, restaurantes, quintas, hotéis, motéis e escritórios.
- Certifique-se de que a tensão de rede corresponde à tensão especificada na marcação do produto e que a ficha está ligada à terra.

- Inspecione o cabo de alimentação regularmente em busca de danos visíveis. Se o cabo apresentar danos, deve ser reparado pelo Serviço de Assistência Técnica Oficial de Cecotec para evitar qualquer tipo de perigo.
- Não submerja o cabo, a ficha ou qualquer outra parte elétrica do produto na água ou qualquer outro líquido nem as exponha à água. Certifique-se de ter as mãos completamente secas antes de tocar a tomada ou ligar o aparelho.
- Se o produto cair acidentalmente na água, desligue imediatamente da corrente. Não toque a água!
- Não utilize o produto se detetar alguma falha ou sinal fora do comum.
- Não utilize o produto perto de combustíveis ou gases explosivos.
- Não coloque o aparelho mesmo por baixo de uma corrente elétrica.
- Mantenha o cabelo, roupa, os dedos e outras partes do corpo longe das aberturas e partes em movimento do produto.
- Certifique-se de que o produto esteja colocado numa superfície e não o mova durante o seu funcionamento.
- Não utilize o aparelho perto de janelas ou de outros lugares onde corra o risco que se molhe (mínimo 2 metros de distância), a água pode causar descargas elétricas.
- Não utilize o produto em baixo ou ao lado de cortinas.
- Não cubra as aberturas de entrada e saída de ar e não coloque o cabo de produto debaixo de tapetes ou outros objetos durante o seu funcionamento. Mantenha uma distância mínima de cada lado, à frente e detrás do produto.
- Não deixe o produto sem supervisão enquanto estiver em uso.
- Não se recomenda utilizar o produto com extensões.
- Desligue e desconecte o produto da tomada de corrente quando não estiver a ser usado antes de montar ou desmontar e antes de mover a um lugar novo. Puxe da ficha para o desconectar, não puxe pelo cabo.
- As tarefas de limpeza e manutenção do aparelho devem ser feitas de acordo com este manual para garantir o bom funcionamento do aparelho.
- Supervisione as crianças para não brincarem com o produto. É necessário dar supervisão estrita se o produto estiver a ser usado perto ou por crianças.

Instruções sobre as pilhas:

- Não desmonte, abra ou destrua as pilhas.
- Mantenha as crianças fora do alcance das pilhas.
- Mantenha especialmente as pilhas pequenas fora do alcance das crianças. Em caso de ingestão de uma pilha, consulte imediatamente um médico.
- Não exponha as pilhas ao calor ou ao fogo. Evite o armazenamento à luz solar direta.
- Não provoque curto-circuito nas pilhas. Não guarde as pilhas de forma desarrumada numa caixa ou gaveta onde possam entrar em curto-circuito ou ser curto-circuitadas por outros objetos metálicos.
- Não submeta as pilhas a choques mecânicos.
- As pilhas podem apresentar fugas em condições extremas.
- Se a pilha deitar gotas, não toque no líquido. Se o líquido entra em contacto com a pele, lave imediatamente com água e sabão. Se o líquido entrar em contacto com os olhos, lave-os imediatamente com água abundante durante o mínimo 10 minutos e procure assistência médica. Utilize luvas para manejar a pilha e deite-a fora imediatamente de acordo com a normativa local.
- Observe as marcações positivas (+) e negativas (-) nas pilhas

e no controlo remoto e assegure-se de que são utilizadas corretamente.
- Não utilize quaisquer pilhas que não tenham sido concebidas para utilização com o aparelho.
- Não use pilhas/baterias de fabrico, capacidade, tamanho ou tipo diferentes dentro do aparelho.
- A utilização da pilha pelas crianças deve ser supervisionada.
- Em caso de ingestão de uma pilha, consulte imediatamente um médico.
- Compre sempre as pilhas recomendadas pelo fabricante do aparelho.
- Mantenha as pilhas limpas e secas.
- Limpe os terminais da bateria com um pano limpo e seco se ficarem sujos.
- Guarde a documentação original do aparelho para referência futura.
- Utilize as pilhas apenas para o fim a que se destinam.
- Sempre que possível, remova as pilhas quando não estiverem a ser utilizadas.
- Elimine as pilhas corretamente.

VEILIGHEIDSINSTRUCTIES

Lees de volgende instructies aandachtig voordat u het product gebruikt. Bewaar deze handleiding voor toekomstig(e) gebruik of gebruikers.
- Volg aandachtig de voorschriften wanneer u dit apparaat gebruikt.
- Dit apparaat kan worden gebruikt door kinderen vanaf 8 jaar en personen met verminderde lichamelijke, zintuiglijke of geestelijke vermogens of met gebrek aan ervaring en kennis, indien zij onder toezicht staan of instructies hebben gekregen over het veilig gebruik van het apparaat en de gevaren ervan begrijpen. Kinderen mogen niet met het apparaat spelen.
- Reiniging en onderhoud door de gebruiker mogen niet zonder toezicht door kinderen worden uitgevoerd.
- Dit apparaat is uitsluitend bestemd voor huishoudelijk gebruik en is niet bestemd voor gebruik in bars, restaurants, boerderijen, hotels, motels en kantoren.
- Zorg ervoor dat de netspanning overeenkomt met de op de productmarkering aangegeven spanning en dat de stekker geaard is.
- Controleer de kabel regelmatig op zichtbare schade. Als de kabel beschadigd is moet deze gerepareerd worden door de technische dienst van Cecotec om elk gevaar te vermijden.
- Dompel de voedingskabel, de stekker of andere onderdelen van het apparaat niet onder in water of andere vloeistoffen. Stel de elektrische verbindingen niet bloot aan water. Zorg ervoor dat uw handen volledig droog zijn voordat u de stekker aanraakt of het apparaat inschakelt.
- Als het toestel per ongeluk in het water valt, trek dan onmiddellijk de stekker er uit. Raak het water niet aan!
- Gebruik het toestel niet als u een storing of iets ongewoon opmerkt.
- Gebruik het product niet in de nabijheid van brandstoffen of explosieve gassen.
- Plaats het apparaat niet direct onder een stopcontact.
- Houd haar, kleding, vingers en andere lichaamsdelen weg van de openingen en de bewegende onderdelen van het toestel.
- Zorg ervoor dat het apparaat geplaatst is op een vlak en stabiel oppervlak. Verplaats het niet tijdens het gebruik.
- Gebruik het apparaat niet in de buurt van ramen of plaatsen

waar het risico bestaat nat te worden (minimaal 2 meter afstand), water kan elektrische schokken veroorzaken.
- Gebruik het product niet onder of naast gordijnen.
- Dek de luchtinlaat en luchtuitlaat niet af. Leg de kabel van het product niet onder tapijten of andere voorwerpen tijdens het gebruik. Houd een minimale afstand van elke zijde, de voor- en de achterkant van het product.
- Laat het apparaat niet onbeheerd achter als het aan het werken is.
- Het wordt niet aangeraden om het product te gebruiken in combinatie met een verlengkabel.
- Schakel altijd het apparaat uit en trek de stekker uit het stopcontact als het niet gebruikt wordt, alvorens het te monteren of demonteren of voordat u het apparaat naar een nieuwe plek verplaatst. Trek aan de stekker om hem te verwijderen uit het stopcontact en niet aan de kabel.
- De schoonmaak- en onderhoudstaken van het product moeten uitgevoerd worden in overeenkomst met de instructies in deze handleiding om de goede werking van het apparaat te garanderen.
- Houd toezicht op kinderen om ervoor te zorgen dat ze niet met het product spelen. Strikt toezicht is noodzakelijk als het apparaat gebruikt wordt door of in de buurt van kinderen.

Instructies over de batterijen:
- Batterijen niet demonteren, openen of vernietigen.
- Houd batterijen buiten het bereik van kinderen.
- Houd vooral kleine batterijen buiten het bereik van kinderen. Als een batterij wordt ingeslikt, moet de betrokken persoon onmiddellijk medische hulp inroepen.
- Stel batterijen niet bloot aan hitte of vuur. Vermijd opslag in direct zonlicht.

- Voorkom kortsluiting van de batterijen. Bewaar batterijen niet lukraak in een doos of lade waar ze elkaar kunnen kortsluiten of kortgesloten kunnen worden door andere metalen voorwerpen.
- Stel batterijen niet bloot aan mechanische schokken.
- Batterijen kunnen lekken onder extreme omstandigheden.
- Raak niet de vloeistof aan als de batterij lekt. Indien de vloeistof van een batterij in contact komt met uw huid, spoel dan uw huid onmiddellijk met water en zeep. Als de vloeistof in contact komt met uw ogen, spoel dan onmiddellijk uw ogen grondig met schoon water voor minstens 10 minuten en zoek medische hulp. Gebruik handschoenen om de batterij vast te pakken en gooi ze onmiddellijk weg overeenkomstig de lokale wetgeving.
- Let op de positieve (+) en negatieve (-) markeringen op de batterij en de knop en zorg ervoor dat ze correct worden gebruikt.
- Gebruik geen batterijen die niet voor dit apparaat zijn ontworpen.
- Gebruik geen batterijen van verschillende fabricage, capaciteit, grootte of type samen in één apparaat.
- Het gebruik van de batterij door kinderen moet onder toezicht gebeuren.
- Raadpleeg onmiddellijk een arts als een batterij wordt ingeslikt.
- Koop altijd de batterijen die door de fabrikant van het apparaat worden aanbevolen voor het apparaat.
- Houd batterijen schoon en droog.
- Veeg de accupolen af met een schone, droge doek als ze vuil zijn geworden.
- Bewaar de originele productdocumentatie voor toekomstig gebruik.

- Gebruik batterijen alleen in de toepassing waarvoor ze bedoeld zijn.
- Verwijder waarmogelijk de batterijen uit de afstandsbediening als u deze niet gebruikt.
- Gooi de batterij op de juiste manier weg.

INSTRUKCJE BEZPIECZEŃSTWA

Przed użyciem produktu należy uważnie przeczytać poniższe instrukcje. Zachowaj tę instrukcję do wykorzystania w przyszłości lub dla nowych użytkowników.

- Podczas korzystania z produktu należy dokładnie przestrzegać instrukcji bezpieczeństwa.
- To urządzenie może być używane przez dzieci w wieku 8 lat i starsze oraz osoby o ograniczonych zdolnościach fizycznych, sensorycznych lub umysłowych lub bez doświadczenia i wiedzy, jeśli znajdują się pod nadzorem lub zostały poinstruowane w zakresie korzystania z urządzenia w bezpieczny sposób i rozumieją związane z tym zagrożenia. Dzieci nie mogą bawić się urządzeniem.
- Czyszczenie i konserwacja nie mogą być wykonywane przez dzieci bez nadzoru.
- To urządzenie przeznaczone jest wyłącznie do użytku domowego i nie nadaje się do użytku w barach, restauracjach, gospodarstwach rolnych, hotelach, motelach i biurach.
- Upewnij się, że napięcie sieciowe jest zgodne z napięciem podanym na oznaczeniu produktu i że wtyczka jest uziemiona.
- Regularnie należy sprawdzać przewód zasilający pod względem widocznych uszkodzeń. Jeśli przewód jest uszkodzony, musi zostać naprawiony przez oficjalny Serwis Pomocy Technicznej Cecotec, aby uniknąć wszelkiego rodzaju niebezpieczeństw.
- Nie zanurzaj przewodu, wtyczki ani żadnej innej części produktu w wodzie lub innej cieczy ani nie wystawiaj połączeń elektrycznych na działanie wody. Przed dotknięciem wtyczki lub włączeniem produktu upewnij się, że twoje ręce są całkowicie suche.
- Jeśli produkt przypadkowo wpadnie do wody, natychmiast odłącz go od sieci. Nie dotykaj wody!
- Nie używaj urządzenia w przypadku wykrycia jakichkolwiek usterek lub nietypowych sygnałów.
- Nie używaj produktu w pobliżu paliw lub gazów wybuchowych.
- Nie umieszczaj urządzenia bezpośrednio pod gniazdkiem elektrycznym.
- Włosy, odzież, palce i inne części ciała należy trzymać z dala od otworów i ruchomych części urządzenia.
- Upewnij się, że produkt jest umieszczony na płaskiej i stabilnej powierzchni, i nie przesuwaj go podczas pracy.
- Nie używaj urządzenia w pobliżu okien lub miejsc, w których istnieje ryzyko zamoczenia (minimum 2 metry odległości), ponieważ woda może spowodować porażenie prądem.
- Nie używaj produktu pod zasłonami lub obok nich.
- Nie zakrywaj otworów wlotowych i wylotowych powietrza ani nie umieszczaj przewodu produktu pod dywanami lub innymi przedmiotami podczas pracy. Zachowaj minimalną odległość z każdej strony, z przodu i z tyłu produktu.
- Nie pozostawiaj urządzenia bez nadzoru podczas użytkowania.
- Nie zaleca się używania produktu z przedłużaczami.
- Wyłącz urządzenie i wyjmij wtyczkę z gniazdka, gdy nie jest używane, przed montażem lub demontażem oraz przed

przeniesieniem do nowego miejsca. Pociągnij za wtyczkę, aby ją odłączyć, nie ciągnij za przewód.
- Czyszczenie i konserwację produktu należy przeprowadzać zgodnie z niniejszą instrukcją, aby zapewnić prawidłowe działanie urządzenia.
- Nadzoruj dzieci, aby nie bawiły się urządzeniem. Konieczny jest ścisły nadzór, jeśli produkt jest używany przez dzieci lub w ich pobliżu.

Instrukcje dotyczące baterii:
- Nie demontuj, nie otwieraj ani nie niszcz baterii.
- Przechowuj baterie poza zasięgiem dzieci.
- Przede wszystkim małe baterie należy przechowywać w miejscu niedostępnym dla dzieci. W przypadku połknięcia baterii należy szybko zwrócić się o pomoc medyczną.
- Nie wystawiaj baterii na działanie ciepła lub ognia. Unikaj przechowywania baterii w bezpośrednim świetle słonecznym.
- Nie doprowadzać do zwarcia baterii. Nie przechowuj baterii w sposób nieuporządkowany w pudełku lub szufladzie, gdzie mogą się doprowadzić do zwarcia wzajemnie lub za pomocą innych metalowych przedmiotów.
- Nie narażaj baterii na uderzenia mechaniczne.
- Baterie mogą wyciec w ekstremalnych warunkach.
- Jeśli z baterii wycieka płyn, nie należy go dotykać. Jeśli płyn wejdzie w kontakt ze skórą, natychmiast przemyj ją mydłem i wodą. Jeśli płyn dostanie się do oczu, natychmiast przemyj je dużą ilością czystej wody przez co najmniej 10 minut i zwróć się o pomoc lekarską. Podczas obchodzenia się z baterią należy nosić rękawiczki i natychmiast zutylizować ją zgodnie z lokalnymi przepisami.
- Zwróć uwagę na oznaczenia dodatnie (+) i ujemne (-) na bateriach i pilocie, i upewnij się, że są one używane prawidłowo.
- Nie używaj żadnych baterii, które nie są przeznaczone do użytku z tym sprzętem.
- Nie używaj baterii różnych marek, pojemności, rozmiarów lub typów w jednym urządzeniu.
- Obsługa baterii przez dzieci musi odbywać się pod nadzorem.
- W przypadku połknięcia baterii należy natychmiast zwrócić się o pomoc lekarską.
- Zawsze kupuj baterie zalecane przez producenta urządzenia.
- Baterie należy utrzymywać zawsze czyste i suche.
- Oczyść styki baterii czystą, suchą szmatką, jeśli się zabrudzą.
- Zachowaj oryginalną dokumentację produktu do wykorzystania w przyszłości.
- Używaj baterii tylko zgodnie z ich przeznaczeniem.
- W miarę możliwości należy wyjmować baterie z pilota zdalnego sterowania, gdy nie jest używany.
- Prawidłowo zutylizuj baterię.

BEZPEČNOSTNÍ POKYNY

Přečtěte si pozorně následující pokyny před použitím výrobku. Uschovejte tento návod pro budoucí použití nebo pro nové uživatele.
- Pečlivě dodržujte tyto bezpečnostní pokyny při používání výrobku.
- Tento spotřebič mohou používat děti od 8 let a starší a osoby se sníženými fyzickými, smyslovými nebo duševními schopnostmi nebo s nedostatkem zkušeností a znalostí, pokud jsou pod dohledem nebo byly poučeny o bezpečném používání spotřebiče a rozumí souvisejícím nebezpečím.

Děti si se spotřebičem nesmí hrát.
- Čištění a údržbu, kterou má provádět uživatel, nesmí provádět děti bez dozoru.
- Tento spotřebič je určen pouze pro domácí použití a je vyloučen z použití v barech, restauracích, farmách, hotelech, motelech a kancelářích.
- Ujistěte se, že napětí v síti odpovídá napětí uvedenému na označení produktu a že zástrčka je uzemněná.
- Pravidelně kontrolujte, zda napájecí kabel není viditelně poškozen. Pokud je kabel poškozen, musí být opraven Oficiální technickou asistenční službou společnosti Cecotec, aby se zabránilo jakémukoli nebezpečí.
- Neponořujte kabel, zástrčku ani žádnou jinou část produktu do vody nebo jiné kapaliny a nevystavujte elektrické přípojky vodě. Ujistěte se, že máte zcela suché ruce, než se dotknete zástrčky nebo zapnete výrobek.
- Pokud výrobek náhodně spadne do vody, okamžitě jej odpojte. Nedotýkejte se vody!
- Nepoužívejte zařízení, pokud zjistíte jakékoli závady nebo neobvyklé známky.
- Nepoužívejte přístroj v blízkosti hořlavin nebo výbušných plynů.
- Neumísťujte zařízení přímo pod zásuvku.
- Udržujte vlasy, oděv, prsty a jiné části těla v dostatečné vzdálenosti od otvorů a pohyblivých částí zařízení.
- Ujistěte se, že přístroj je umístěn na rovném a stabilním povrchu a během používání ho nepřemisťujte.
- Nepoužívejte zařízení v blízkosti oken nebo na místech, kde hrozí nebezpečí namočení (minimálně 2metrový odstup), voda může způsobit úraz elektrickým proudem.
- Nepoužívejte výrobek pod závěsy nebo vedle nich.
- Nezakrývejte otvory pro vstup a výstup vzduchu a nepokládejte kabel výrobku během provozu pod koberce nebo jiné předměty. Dodržujte minimální vzdálenost na každé straně, vpředu a za výrobkem.
- Nenechávejte přístroj během fungování bez dozoru.
- Nedoporučuje se používat výrobek s prodlužovacími kabely.
- Vypněte a odpojte zařízení od elektrické sítě, pokud se nepoužívá, před montáží nebo demontáží a před přemístěním na jiné místo. Zatáhněte za zástrčku pro jeho odpojení, ne za kabel.
- Čištění a údržba výrobku musí být prováděny v souladu s tímto návodem pro zajištění správného provozu zařízení.
- Dohlížejte na děti, abyste se ujistili, že si s výrobkem nehrají. Je naprosto nezbytné na přístroj dohlížet, pokud je používán v blízkosti dětí nebo přímo dětmi.

Pokyny k bateriím:
- Nerozebírejte, neotevírejte ani neničte baterie.
- Uchovávejte baterie mimo dosah dětí.
- Udržujte zejména malé baterie mimo dosah dětí. V případě spolknutí baterie by postižený měl okamžitě vyhledat lékařskou pomoc.
- Nevystavujte baterie teplu nebo ohni. Vyhněte se skladování na přímém slunečním záření.
- Nezkratujte baterie. Neskladujte baterie nepřehledně v krabici nebo zásuvce, kde by mohlo dojít k jejich vzájemnému zkratu nebo ke zkratu jinými kovovými předměty.
- Nevystavujte baterie mechanickým otřesům.
- Baterie může za extrémních podmínek vytékat.
- Pokud z baterie vytéká kapalina, nedotýkejte se jí. Pokud se kapalina dostane do kontaktu s pokožkou, okamžitě ji omyjte vodou a mýdlem. Pokud se tato kapalina dostane do kontaktu s očima, okamžitě je vymyjte čistou vodou po dobu

nejméně 10 minut a okamžitě vyhledejte lékařskou pomoc. Používejte rukavice při manipulaci s baterií a neprodleně ji zlikvidujte v souladu s místními předpisy.
- Dbejte na kladné (+) a záporné (-) označení na baterii a dálkovém ovladači a ujistěte se, že jsou správně používány.
- Nepoužívejte žádnou baterii, která není určena pro použití se zařízením.
- Nekombinujte baterie různých výrobců, kapacit, velikostí nebo typů uvnitř zařízení.
- Použití baterie dětmi musí být pod dohledem.
- Okamžitě vyhledejte lékařskou pomoc, pokud dojde ke spolknutí baterie.
- Vždy kupujte baterie doporučené výrobcem zařízení pro dané zařízení.
- Udržujte baterie čisté a suché.
- Vyčistěte zanesené kontakty baterií čistým suchým hadříkem.
- Uchovejte si originální dokumentaci k výrobku pro budoucí nahlédnutí.
- Používejte baterie pouze pro použití, pro které jsou určeny.
- Pokud je to možné, vyjměte baterie z dálkového ovladače, pokud ho nepoužíváte.
- Zlikvidujte správně baterii.

1. PIEZAS Y COMPONENTES

Figura 1
1. Panel de control
2. Pantalla LED
3. Salida de aire
4. Cubierta
5. Base
6. Agarre

NOTA:
Los gráficos de este manual son representaciones esquemáticas y puede que no coincidan exactamente con los del producto.

2. ANTES DE USAR

- Este aparato presenta un embalaje diseñado para protegerlo durante su transporte. Saque el aparato de su caja y retire todo el material de embalaje. Puede guardar la caja original y otros elementos del embalaje en un lugar seguro para prevenir daños en el aparato si necesita transportarlo en el futuro. Si desea deshacerse del embalaje original, asegúrese de reciclar todos los elementos correctamente.
- Asegúrese de que todas las piezas y componentes están incluidos y en buen estado. Si faltara alguno o no estuviera en buen estado, contacte de forma inmediata con el Servicio de Atención Técnica oficial de Cecotec.

Contenido de la caja
- Ventilador de torre
- Mando a distancia
- Pila CR2025
- Este manual de instrucciones

3. MONTAJE DEL PRODUCTO

Montaje del ventilador
1. Saque ambas partes de la base del embalaje y encájelas. Fig. 2
2. Una vez unidas ambas partes de la base, pase el cable de alimentación por el orificio central. Fig. 3
3. Coloque el ventilador en su base y fíjelo con la tuerca. Fig. 4

4. FUNCIONAMIENTO

Puede controlar el ventilador mediante el panel de control situado en la parte superior o utilizando el mando a distancia.

Panel de control

Fig. 5

1. Icono táctil Encendido/ Apagado
2. Icono táctil Oscilación
3. Icono táctil Temporizador
4. Icono táctil Velocidad
5. Icono táctil Modo

1. Coloque el aparato sobre una superficie plana y estable. Enchufe el cable a la toma de corriente.
2. Para encender el ventilador pulse el botón ⏻. Vuelva a pulsar este botón para apagarlo.
3. El botón ||| le permite ajustar la velocidad del ventilador. Dispone de 3 velocidades:
   - Baja (I)
   - Media (II)
   - Alta (III)

El ajuste de velocidad seleccionado se mostrará en la pantalla.

4. Pulse el botón ≡ para ajustar el modo. Este ventilador dispone de 3 modos:
   - Normal (NM)
   - Natural (NT)
   - Noche (SL).
5. Este ventilador dispone de un temporizador que le permite ajustar su duración de funcionamiento de 1 a 12 horas. El botón correspondiente es ⏲.
6. Pulse el botón ↻ para activar/desactivar la función de oscilación. Si la activa, aparecerá el icono correspondiente en la pantalla.

Mando a distancia

Fig. 6

- El mando a distancia funciona con una pila CR2025
- Las funciones del mando a distancia son las mismas que las del panel de control.

Leyenda Figura 6

1. Botón Encendido/ Apagado
2. Botón Oscilación
3. Botón Modo
4. Botón Temporizador
5. Botón Velocidad

5. LIMPIEZA Y MANTENIMIENTO

- Las reparaciones únicamente deben ser llevadas a cabo por personal cualificado.
- Antes de limpiar la superficie del ventilador asegúrese de que está apagado y desconectado de la red eléctrica.
- Utilice un paño suave para limpiarlo.
- Para eliminar la suciedad más persistente, puede limpiarlo con un paño humedecido con agua tibia y jabón.
- No utilice disolventes, ya que podrían dañar la carcasa de plástico.

6. ESPECIFICACIONES TÉCNICAS

Referencia del producto: 08214
Producto: EnergySilence 790 Skyline Smart
Voltaje: 220-240 V
Frecuencia: 50 Hz
Potencia: 45 W

Descripción	Símbolo	Valor	Unidad
Caudal máximo del ventilador	F	33,22	m^3/min
Potencia utilizada por el ventilador	P	36,8	W
Valor de servicio	SV	0,9	(m^3/min)/W
Consumo de energía en modo de espera	P_{SB}	0,14	W
Nivel de potencia acústica del ventilador	L_{WA}	56,8	dB (A)
Velocidad máxima del aire	C	2,85	m/seg
Norma de medición del valor de servicio	IEC 60789:2019		
Datos de contacto para obtener información	Cecotec Innovaciones SL. Av. Reyes Católicos, 60, 46910, Alfafar (Valencia)		

El consumo de potencia en modo “standby” es de 0,14 W usando para ello las directrices de la norma EN 50564:2011 y de los reglamentos europeos 1275/2008/EC y 801/2013/EC. Para ello el aparato se conecta a la red eléctrica sin realizar ninguna función, esperando a que se active dicho modo de “standby”.

Las especificaciones técnicas pueden cambiar sin notificación previa para mejorar la calidad del producto.
Fabricado en China | Diseñado en España

7. RECICLAJE DE APARATOS ELÉCTRICOS Y ELECTRÓNICOS

Este símbolo indica que, de acuerdo con las normativas aplicables, el producto y/o la batería deberán desecharse de manera independiente de los residuos domésticos. Cuando este producto alcance el final de su vida útil, deberás extraer las pilas/baterías/acumuladores y llevarlo a un punto de recogida designado por las autoridades locales.
Para obtener información detallada acerca de la forma más adecuada de desechar sus aparatos eléctricos y electrónicos y/o las correspondientes baterías, el consumidor deberá contactar con las autoridades locales.
El cumplimiento de las pautas anteriores ayudará a proteger el medio ambiente.

8. GARANTÍA Y SAT

Cecotec responderá ante el usuario o consumidor final de cualquier falta de conformidad que exista en el momento de la entrega del producto en los términos, condiciones y plazos que establece la normativa aplicable.
Se recomienda que las reparaciones se efectúen por personal especializado.
Si detecta una incidencia con el producto o tiene alguna consulta, póngase en contacto con el Servicio de Asistencia Técnica oficial de Cecotec a través del número de teléfono +34 96 321 07 28.

9. COPYRIGHT

Los derechos de propiedad intelectual sobre los textos de este manual pertenecen a CECOTEC INNOVACIONES, S.L. Quedan reservados todos los derechos. El contenido de esta publicación no podrá, ni en parte ni en su totalidad, reproducirse, almacenarse en un sistema de recuperación, transmitirse o distribuirse por ningún medio (electrónico, mecánico, fotocopia, grabación o similar) sin la previa autorización de CECOTEC INNOVACIONES, S.L.

1. PARTS AND COMPONENTS

Fig. 1
1. Control panel
2. LED display
3. Air outlet
4. Cover
5. Base
6. Handle

NOTE:
The graphics in this manual are schematic representations and may not exactly match the device.

2. BEFORE USE

- This appliance is packaged in a way as to protect it during transport. Take the appliance out of its box and remove all packaging materials. You can keep the original box and other packaging elements in a safe place. This will help you prevent damage to the appliance when transporting it in the future. In case the original packaging is disposed of, make sure all packaging materials are recycled accordingly.
- Make sure all parts and components are included and in good conditions. If there is any piece missing or in bad conditions, contact the official Cecotec Technical Support Service immediately.

Box content
- Tower fan
- Remote control
- CR2025 battery
- Instruction manual

3. ASSEMBLING THE APPLIANCE

Assembling the fan
1. Remove the two halves of the base from the packaging and fit them together. Fig. 2
2. Once both parts of the base are joined together, pass the power cable through the central hole. Fig. 3
3. Place the fan on its base and secure it with the nut. Fig. 4

4. OPERATION

You can control the fan by using the control panel on the top of the fan or by using the remote control.

Control panel

Fig. 5

1. Power icon
2. Oscillation icon
3. Timer icon
4. Speed icon
5. Mode icon

1. Place the appliance on a flat. stable surface. Plug the cable into the mains socket.
2. To switch on the fan, press ⏻. Press it again to switch it off.
3. Press ıll to adjust the speed. The fan has 3 speeds:
   - Low (I)
   - Medium (II)
   - High (III)

The display will show the selected speed setting.

4. Press ☰ to set the mode. The fan has 3 modes:
   - Normal (NM)
   - Natural (NT)
   - Sleep (SL).
5. The fan has a timer which allows you to set the operation time from 1 to 12 hours. Press ⏱ to set the timer in different intervals.
6. Press ↻ to activate/deactivate the oscillation function. If you activate it, the corresponding indicator light will appear on the display.

Remote control

Fig. 6.

- The remote control requires 1 x CR2025 battery.
- The functions of the remote control are the same as those of the control panel.

Fig. 6 key

1. Power button
2. Oscillation button
3. Mode button
4. Timer button
5. Speed button

5. CLEANING AND MAINTENANCE

- Repairs should only be carried out by qualified personnel.
- Before cleaning the fan surface, make sure that the fan is switched off and disconnected from the mains.
- Use a soft cloth to clean it.
- To remove stubborn dirt, you can wipe it off with a cloth dampened with warm, soapy water.
- Do not use solvents, as they may damage the plastic housing.

6. TECHNICAL SPECIFICATIONS

Product reference: 08214
Product: EnergySilence 790 Skyline Smart
Voltage: 220-240 V
Frequency: 50 Hz
Power: 45 W

Description	Symbol	Value	Unit
Fan maximum flow	F	33.22	m^3/min
Fan power consumption	P	36.8	W
Service value	SV	0.9	(m^3/min)/W
Power consumption on standby mode	P_{SB}	0.14	W
Fan sound power level	L_{WA}	56.8	dB (A)
Maximum air speed	C	2.85	m/seg
Service value measurement standard	IEC 60789:2019		
Contact details to obtain more information	Cecotec Innovaciones SL. Av. Reyes Católicos, No 60, 46910, Alfafar (Valencia, Spain)		

The power consumption in standby mode is 0.14 W using the guidelines of EN 50564:2011 and the European regulations 1275/2008/EC and 801/2013/EC. For this purpose, the device is connected to the mains without performing any function, waiting for the standby mode to be activated.

Technical specifications may change without prior notification to improve product quality.
Made in China | Designed in Spain

7. DISPOSAL OF OLD ELECTRICAL AND ELECTRONIC APPLIANCES

This symbol indicates that, according to the applicable regulations, the product and/or batteries must be disposed of separately from household waste. When this product reaches the end of its shelf life, you should dispose of the cells/batteries/accumulators and take them to a collection point designated by the local authorities.
Consumers must contact their local authorities or retailer for information concerning the correct disposal of old appliances and/or their batteries.
Compliance with the above guidelines will help protecting the environment.

8. TECHNICAL SUPPORT AND WARRANTY

Cecotec shall be liable to the end user or consumer for any lack of conformity that exists at the time of delivery of the product under the terms, conditions, and deadlines established by the applicable regulations.
It is recommended that repairs be carried out by qualified personnel.
If at any moment you detect any problem with your product or have any doubt, do not hesitate to contact the official Cecotec Technical Support Service at +34 963 210 728.

9. COPYRIGHT

The intellectual property rights over the texts in this manual belong to CECOTEC INNOVACIONES, S.L. All rights reserved. The contents of this publication may not, in whole or in part, be reproduced, stored in a retrieval system, transmitted, or distributed by any means (electronic, mechanical, photocopying, recording or similar) without the prior authorization of CECOTEC INNOVACIONES, S.L.

1. PIÈCES ET COMPOSANTS

Image 1
1. Panneau de contrôle
2. Écran LED
3. Sortie d'air
4. Cache
5. Base
6. Poignée

NOTE :
Les graphiques de ce manuel sont des représentations schématiques et peuvent ne pas correspondre exactement à ceux du produit.

2. AVANT UTILISATION

- Cet appareil possède un emballage conçu pour le protéger pendant son transport. Sortez l'appareil de sa boîte et retirez tout le matériel qui compose l'emballage. Rangez la boîte d'origine et le reste des éléments provenant de l'emballage dans un endroit sûr pour éviter d'endommager l'appareil si vous devez le transporter à l'avenir. Si vous devez vous défaire de l'emballage d'origine, assurez-vous de recycler tous les éléments correctement.
- Assurez-vous que toutes les pièces et les composants sont inclus et en bon état. S'il manque une pièce, une partie, un accessoire ou que l'appareil ou ses accessoires ne sont pas en bon état, veuillez contacter le Service Après-Vente officiel de Cecotec.

Contenu de la boîte
- Ventilateur colonne
- Télécommande
- Pile bouton CR2025
- Manuel d'instructions

3. MONTAGE DE L'APPAREIL

Montage du ventilateur
1. Sortez les deux parties de la base de l'emballage et assemblez-les. Img. 2
2. Une fois les deux parties de la base assemblées, faites passer le câble d'alimentation par le trou central. Img. 3
3. Placez le ventilateur sur sa base et fixez-le à l'aide de l'écrou. Img. 4

4. FONCTIONNEMENT

Vous pouvez contrôler le ventilateur depuis le panneau de contrôle situé sur la partie supérieure ou à travers de la télécommande.

Panneau de contrôle

Img. 5

1. Icône tactile Marche/Arrêt
2. Icône tactile d'oscillation
3. Icône tactile de la minuterie
4. Icône tactile de la vitesse
5. Icône des modes

1. Placez l'appareil sur une surface plate et stable. Branchez l'appareil sur une prise de courant.
2. Pour allumer le ventilateur, appuyez sur le bouton ⏻. Appuyez à nouveau sur ce bouton pour l'éteindre.
3. Le bouton ||| permet de régler la vitesse du ventilateur. Il dispose de 3 vitesses :
   - Faible (I)
   - Moyenne (II)
   - Élevée (III)

Le réglage de la vitesse sélectionnée est indiqué sur l'écran.

4. Appuyez sur le bouton ☰ pour régler le mode. Ce ventilateur dispose de 3 modes de fonctionnement :
   - Normal (NM)
   - Naturel (NT)
   - Sleep/Nuit (SL)
5. Ce ventilateur dispose d'une minuterie qui vous permet de régler le temps de fonctionnement de 1 à 12 heures. Le bouton correspondant est ⏲.
6. Appuyez sur le bouton ↻ pour activer/désactiver la fonction d'oscillation. Si vous activez cette fonction, l'icône correspondante s'allumera sur l'écran.

Télécommande

Img. 6

- La télécommande à distance fonctionne avec une pile CR2025
- Les fonctions de la télécommande sont identiques à celles du panneau de contrôle.

Image 6

1. Bouton marche/arrêt
2. Bouton d'oscillation

3. Bouton des modes
4. Bouton de la minuterie
5. Bouton de la vitesse

5. NETTOYAGE ET ENTRETIEN

- Les réparations ne doivent être effectuées que par du personnel qualifié.
- Avant de nettoyer la surface du ventilateur, assurez-vous que le ventilateur est éteint et débranché.
- Utilisez un chiffon doux pour le nettoyer.
- Pour éliminer la saleté tenace, vous pouvez nettoyer l'appareil avec un chiffon humide et un produit de nettoyage.
- N'utilisez pas de solvants, car ils pourraient endommager le boîtier en plastique.

6. SPÉCIFICATIONS TECHNIQUES

Référence : 08214
Produit : EnergySilence 790 Skyline Smart
Voltage : 220-240 V
Fréquence : 50 Hz
Puissance : 45 W

Description	Symbole	Valeur	Unité
Débit maximal du ventilateur	F	33,22	m^3/min
Puissance utilisée par le ventilateur	P	36,8	W
Valeur du service	SV	0,9	(m^3/min)/W
Consommation d'électricité en mode veille	P_{SB}	0,14	W
Niveau de puissance acoustique du ventilateur	L_{WA}	56,8	dB (A)
Vitesse maximale de l'air	C	2,85	m/sec

Norme de mesure de la valeur du service	IEC 60789:2019
Données de contact pour plus d'informations	Cecotec Innovaciones S.L. Av. Reyes Católicos, 60 - 46910, Alfafar, Valencia (Espagne)

La consommation d'énergie en mode veille est de 0,14 W selon les directives de la norme EN 50564:2011 et les règlements européens 1275/2008/CE et 801/2013/CE. Pour ce faire, branchez l'appareil sans effectuer aucune fonction et attendez que le mode veille soit activé.

Les spécifications techniques peuvent être modifiées sans notification préalable afin d'améliorer la qualité du produit.
Produit fabriqué en Chine I Conçu en Espagne

7. RECYCLAGE DES ÉQUIPEMENTS ÉLECTRIQUES ET ÉLECTRONIQUES

Ce symbole indique que, conformément à la réglementation en vigueur, le produit et/ou la batterie doivent être éliminés séparément des déchets municipaux. Lorsque ce produit atteint la fin de sa vie utile, vous devez retirer les piles ou batteries et les apporter à un point de collecte désigné par les autorités locales.
Pour obtenir des informations détaillées sur la manière la plus adéquate de vous défaire de vos appareils électriques et électroniques et/ou des batteries correspondantes, vous devez contacter les autorités locales.
Le respect des lignes directrices susmentionnées contribuera à la protection de l'environnement.

8. GARANTIE ET SAV

Cecotec est responsable envers l'utilisateur final ou le consommateur de tout défaut de conformité existant au moment de la livraison du produit dans les termes, conditions et délais établis par la réglementation applicable.
Il est recommandé que les réparations soient effectuées par du personnel qualifié.
Si vous détectez un incident ou un problème avec le produit, vous devez contacter le Service Après-Vente officiel de Cecotec au +34 9 63 21 07 28.

9. COPYRIGHT

Les droits de propriété intellectuelle des textes de ce manuel appartiennent à CECOTEC INNOVACIONES, S.L. Tous droits réservés. Le contenu de cette publication ne peut être, en totalité ou en partie, reproduit, stocké dans un système de récupération de données, transmis ou distribué par quelque moyen que ce soit (électronique, mécanique, photocopie, enregistrement ou similaire) sans l'autorisation préalable de CECOTEC INNOVACIONES, S.L.

1. TEILE UND KOMPONENTEN

Abbildung 1
1. Bedienfeld
2. LED-Display
3. Luftauslass
4. Abdeckung
5. Basis
6. Griffe

HINWEIS:
Die Grafiken in dieser Bedienungsanleitung sind schematische Darstellungen und entsprechen möglicherweise nicht genau dem Gerät.

2. VOR DEM GEBRAUCH

- Dieses Gerät ist so verpackt, dass es während des Transports geschützt bleibt. Nehmen Sie das Gerät aus dem Karton und entfernen Sie das gesamte Verpackungsmaterial. Bewahren Sie die Verpackung an einem sicheren Ort auf, damit das Gerät nicht beschädigt wird, wenn Sie ihn später transportieren müssen. Wenn Sie die Originalverpackung entsorgen möchten, stellen Sie sicher, dass alle Artikel wiederverwerten.
- Prüfen Sie, ob die Lieferung vollständig und in gutem Zustand ist. Wenn die Lieferung fehlt oder nicht in gutem Zustand ist, kontaktieren Sie den technischen Kundendienst von Cecotec.

Vollständiger Inhalt
- Turmventilator
- Fernbedienung
- CR2025-Batterie
- Diese Bedienungsanleitung

3. MONTAGE DES PRODUKTS

Montage des Ventilators
1. Nehmen Sie beide Teile der Basis aus der Verpackung und setzen Sie sie zusammen. Abb. 2
2. Sobald die beiden Teile der Basis zusammengefügt sind, führen Sie das Stromkabel durch das mittlere Loch. Abb. 3
3. Setzen Sie den Ventilator auf seinen Sockel und befestigen Sie ihn mit der Mutter. Abb. 4

4. BEDIENUNG

Sie können den Ventilator über das Bedienfeld an der Oberseite oder über die Fernbedienung steuern.

Bedienfeld
Abb. 5
1. Ein/Aus Symbol
2. Oszillation Symbol
3. Timer Symbol
4. Geschwindigkeit Symbol
5. Modus Symbol

1. Stellen Sie das Gerät auf eine flache, stabile Oberfläche. Stecken Sie das Kabel in die Netzsteckdose.
2. Um den Ventilator einzuschalten, drücken Sie ⏻. Drücken Sie dieses Symbol erneut, um ihn auszuschalten.
3. Mit dem Symbol ıll können Sie die Lüftergeschwindigkeit einstellen. Es hat 3 Geschwindigkeitsstufen.
   - Niedrige (I)
   - Mittlere (II)
   - Hohe (III)

Die gewählte Geschwindigkeitseinstellung muss auf dem Display angezeigt werden.
4. Drücken Sie das Symbol ☰, um den Modus einzustellen. Dieser Ventilator hat 3 Modi:
   - Normal (NM)
   - Natur (NT)
   - Sleep (SL).
5. Dieser Ventilator verfügt über einen Timer, mit dem Sie die Betriebszeit von 1 bis 12 Stunden einstellen können. Die entsprechende Symbol lautet ⏱.
6. Drücken Sie das Symbol ↻, um die Oszillationsfunktion zu aktivieren/deaktivieren. Wenn Sie sie aktivieren, erscheint das entsprechende Symbol auf dem Display.

Fernbedienung
Abb. 6
- Die Fernbedienung funktioniert mit einer CR2025-Batterie
- Die Funktionen der Tasten auf der Fernbedienung sind die gleichen wie die auf dem Bedienfeld.

Legende Abbildung 6

1. Ein/Aus-Symbol
2. Oszillation-Symbol
3. Modus-Symbol
4. Timer-Taste
5. Geschwindigkeit-Taste

5. REINIGUNG UND WARTUNG

- Reparaturen sollten nur von qualifiziertem Personal durchgeführt werden.
- Vergewissern Sie sich vor der Reinigung der Ventilatoroberfläche, dass der Ventilator ausgeschaltet und vom Stromnetz getrennt ist.
- Reinigen Sie es mit einem weichen Tuch.
- Hartnäckigen Schmutz können Sie mit einem mit warmem Seifenwasser angefeuchteten Tuch abwischen.
- Verwenden Sie keine Lösungsmittel, da diese das Kunststoffgehäuse beschädigen können.

6. TECHNISCHE SPEZIFIKATIONEN

Referenz des Gerätes: 08214
Produkt: EnergySilence 790 Skyline Smart
Spannung: 220-240 V
Frequenz: 50 Hz
Leistung: 45 W

Beschreibung	Symbol	Wert	Einheit
Maximaler Ventilator-Durchsatz	F	33,22	m^3/min
Stromverbrauch des Ventilators	P	36,8	W
Leistungswert	SV	0,9	(m^3/min)/W
Stromverbrauch im “Standby-Modus”	P_{SB}	0,14	W
Schallleistungspegel des Ventilators	L_{WA}	56,8	dB (A)
Maximale Luftgeschwindigkeit	C	2,85	M/Sek

Standard zur Messung des Servicewertes	IEC 60789:2019
Kontaktangaben für Informationen	Cecotec Innovaciones SL. Av. Reyes Católicos, 60, 46910, Alfafar, Spanien (Valencia)

Die Leistungsaufnahme im „standby”-Modus beträgt 0,14 W gemäß den Richtlinien der Norm EN 50564:2011 und den europäischen Verordnungen 1275/2008/EG und 801/2013/EG. Zu diesem Zweck wird das Gerät an das Stromnetz angeschlossen, ohne ein Modus auszuführen, und wartet darauf, dass der Standby-Modus aktiviert wird.

Die technischen Daten können ohne vorherige Ankündigung geändert werden, um die Produktqualität zu verbessern.
Hergestellt in China | Entworfen in Spanien

7. RECYCLING VON ELEKTRO- UND ELEKTRONIKGERÄTEN

Dieses Symbol weist darauf hin, dass das Produkt und/oder die Batterie / der Akku gemäß den geltenden Vorschriften getrennt vom Hausmüll entsorgt werden muss. Wenn dieses Produkt das Ende seiner Nutzungsdauer erreicht hat, sollten Sie die Batterien/Akkus entfernen und es zu einer von den örtlichen Behörden bestimmten Sammelstelle bringen.
Die Verbraucher müssen sich mit Ihren örtlichen Behörden oder Einzelhändlern in Verbindung setzen, um Informationen über die ordnungsgemäße Entsorgung ihrer Altgeräte und/ oder ihre Akkus zu erhalten.
Die Einhaltung der oben genannten Leitlinien trägt zum Schutz der Umwelt bei.

8. GARANTIE UND KUNDENDIENST

Cecotec haftet gegenüber dem Endnutzer oder Verbraucher für jegliche Konformitätsmängel, die zum Zeitpunkt der Lieferung des Produkts bestehen, gemäß den in den geltenden Vorschriften festgelegten Bedingungen und Fristen.
Es wird empfohlen, dass Reparaturen von qualifiziertem Personal durchgeführt werden.
Sollte unerwartet eine Störung auftreten oder haben Sie Fragen über Ihrem Produkt, können Sie sich mit dem Kundendienst in Verbindung setzen über die Telefonnummer: +34 96 321 07 28.

9. COPYRIGHT

Die geistigen Eigentumsrechte an den Texten in dieser Bedienungsleitung liegen bei CECOTEC INNOVACIONES, S.L. Alle Rechte vorbehalten. Der Inhalt dieser Veröffentlichung darf ohne vorherige Genehmigung von CECOTEC INNOVACIONES, S.L. weder ganz noch teilweise vervielfältigt, in einem Wiederherstellungssystem gespeichert, übertragen oder verbreitet werden (elektronisch, mechanisch, Fotokopie, Aufzeichnung oder ähnliches).

1. PARTI E COMPONENTI

Figura 1
1. Pannello di controllo
2. Display a LED
3. Uscita dell'aria
4. Coperchio
5. Base
6. Impugnatura

NOTA:
Le immagini di questo manuale sono rappresentazioni schematiche e potrebbero non corrispondere esattamente all'apparecchio.

2. PRIMA DELL'USO

- Questo apparecchio ha un imballaggio progettato per proteggerlo durante il trasporto. Estrarre l'apparecchio dalla scatola e rimuovere tutto il materiale presente nell'imballaggio. Conservare la scatola originale e gli altri elementi in un luogo sicuro per prevenire danni all'apparecchio qualora fosse necessario trasportarlo in futuro. Se si desidera smaltire l'imballaggio originale, assicurarsi di riciclare tutti gli elementi in modo appropriato.
- Verificare che tutte le parti e i componenti siano compresi e in buono stato. Se uno di essi mancasse o non fosse in buone condizioni, contattare immediatamente il Servizio di Assistenza Tecnica ufficiale di Cecotec.

Contenuto della scatola
- Ventilatore a torre
- Telecomando
- Pila CR2025
- Il presente manuale di istruzioni

3. MONTAGGIO DELL'APPARECCHIO

Montaggio del ventilatore
1. Estrarre le due parti della base dalla scatola e incastrarle. Fig. 2
2. Una volta unite le due parti della base, far passare il cavo di alimentazione attraverso il foro centrale. Fig. 3
3. Posizionare il ventilatore sulla base e fissarlo con un dado. Fig. 4

4. FUNZIONAMENTO

È possibile controllare il ventilatore utilizzando il pannello di controllo posizionato nella parte superiore del ventilatore o utilizzando il telecomando.

Pannello di controllo

Fig. 5

1. Icona touch di Accensione/Spegnimento
2. Icona touch Oscillazione
3. Icona touch Timer
4. Icona touch Velocità
5. Icona touch Modalità

1. Collocare l'apparecchio su una superficie piana e stabile. Collegare il cavo a una presa di corrente.
2. Per accendere il ventilatore, premere il tasto ⏻. Premere nuovamente il tasto per spegnerlo.
3. Il tasto ıll permette di regolare la velocità del ventilatore. Il ventilatore è dotato di 3 velocità:
   - Bassa (I)
   - Media (II)
   - Alta (III)

Il display mostrerà l'impostazione selezionata.

4. Premere il tasto ☰ per selezionare la modalità. Questo ventilatore ha tre modalità:
   - Normale (NM)
   - Naturale (NT)
   - Notte (SL).
5. Questo ventilatore ha in dotazione un timer che permette all'utente di regolare la durata del suo funzionamento, da 1 fino a 12 ore. Il tasto corrispondente è ⏲.
6. Premere il tasto ↻ per attivare o disattivare la modalità di oscillazione. L'icona corrispondente appare sul display se si attiva tale modalità.

Telecomando

Fig. 6

- Il telecomando funziona con una pila CR2025
- Le funzioni del telecomando sono le stelle del pannello di controllo.

Legenda Figura 6

1. Tasto di Accensione/Spegnimento
2. Tasto Oscillazione

3. Tasto Modalità
4. Tasto Timer
5. Tasto della velocità

5. PULIZIA E MANUTENZIONE

- Le riparazioni e la manutenzione devono essere eseguite da personale qualificato.
- Prima di pulire la superficie del ventilatore, assicurarsi che sia spento e scollegato dalla corrente.
- Utilizzare un panno morbido per pulirlo.
- Per eliminare lo sporco più ostinato, è possibile pulirlo con un panno inumidito con un po' di acqua tiepida e sapone.
- Non utilizzare dissolventi poiché potrebbero danneggiare l'involucro di plastica.

6. SPECIFICHE TECNICHE

Codice prodotto: 08214
Prodotto: EnergySilence 790 Skyline Smart
Tensione: 220-240 V
Frequenza: 50 Hz
Potenza: 45 W

Descrizione	Simbolo	Valore	Unità
Portata massima del ventilatore	F	33,22	m^3/min
Potenza utilizzata dal ventilatore	P	36,8	W
Valore operativo	SV	0,9	(m^3/min)/W
Consumo di energia in modalità Standby	P_{SB}	0,14	W
Livello di potenza sonora del ventilatore	L_{WA}	56,8	dB (A)
Velocità massima dell'aria	C	2,85	m/sec

Standard di misurazione del valore del servizio	IEC 60789:2019
Informazioni di contatto	Cecotec Innovaciones SL. Av. Reyes Católicos, 60, 46910, Alfafar (Valencia)

Il consumo energetico in modalità Standby è di 0,14 W secondo le linee guida della norma EN 50564:2011 e le normative europee 1275/2008/CE e 801/2013/CE. A tal fine, l'apparecchio si collega alla rete elettrica senza svolgere alcuna funzione, in attesa che si attivi la modalità Standby.

Le specifiche tecniche possono cambiare senza previa notifica per migliorare la qualità del prodotto.
Fabbricato in Cina | Progettato in Spagna

7. RICICLAGGIO DI APPARECCHIATURE ELETTRICHE ED ELETTRONICHE

Questo simbolo indica che, in conformità con le normative vigenti, il prodotto e/o le pile/batterie devono essere smaltiti separatamente dai rifiuti domestici. Quando questo prodotto raggiunge la fine della sua vita utile, è necessario rimuovere le pile/batterie/accumulatori e portarlo in un punto di raccolta designato dalle autorità locali.
Per informazioni dettagliate su come smaltire correttamente le apparecchiature elettriche ed elettroniche e/o le pile/batterie, il consumatore dovrà contattare le autorità locali.
Il rispetto di queste linee guida aiuterà a proteggere l'ambiente.

8. GARANZIA E SUPPORTO TECNICO

Cecotec sarà responsabile nei confronti dell'utente finale o del consumatore per qualsiasi difetto di conformità esistente al momento della consegna del prodotto nei termini, condizioni e scadenze stabilite dalla normativa vigente.
Si raccomanda che le riparazioni siano effettuate da personale specializzato.
Se si riscontra un problema con l'apparecchio o in caso di dubbi, si prega di contattare il Servizio di Assistenza Tecnica ufficiale di Cecotec al numero di telefono +34 96 321 07 28.

9. COPYRIGHT

I diritti di proprietà intellettuale dei testi di questo manuale appartengono a CECOTEC INNOVACIONES, S.L. Tutti i diritti riservati. Il contenuto di questa pubblicazione non può essere, in tutto o in parte, riprodotto, archiviato in un sistema di recupero, trasmesso o distribuito con qualsiasi mezzo (elettronico, meccanico, fotocopia, registrazione o simile) senza la previa autorizzazione di CECOTEC INNOVACIONES, S.L.

1. PEÇAS E COMPONENTES

Figura 1
1. Painel de controlo
2. Ecrã LED
3. Saída de ar
4. Cobertura
5. Base
6. Pega

NOTA:
Os gráficos deste manual são representações esquemáticas e podem não corresponder exatamente ao aparelho.

2. ANTES DE USAR

- Este aparelho é acondicionado em embalagens concebidas para o proteger durante o transporte. Retire o aparelho da sua caixa e remova todo o material de embalagem. Pode manter a caixa original e outras embalagens num local seguro para evitar danos no aparelho, caso necessite de o transportar no futuro. Se desejar descartar a embalagem original, certifique-se de reciclar todos os itens corretamente.
- Certifique-se de que todas as peças e componentes estejam incluídos e em bom estado. Se algum deles faltar ou não estiver em boas condições, contactar imediatamente o Serviço de Assistência Técnica oficial da Cecotec.

Conteúdo da caixa
- Coluna de ar
- Controlo remoto
- Pilha CR2025
- Manual de instruções

3. MONTAGEM DO APARELHO

Montagem do aparelho
1. Retire as duas partes da base da embalagem. Fig. 2
2. Quando as duas partes da base estiverem unidas, passe o cabo de alimentação pelo orifício central. Fig. 3
3. Colocar o aparelho na sua base e fixá-lo com a porca. Fig. 4

4. FUNCIONAMENTO

Pode controlar o aparelho utilizando o painel de controlo na parte superior ou utilizando o controlo remoto.

Painel de controlo
Fig. 5
1. Ligar/Desligar
2. Oscilação
3. Temporizador
4. Velocidade
5. Modo

1. Coloque o aparelho sobre uma superfície plana e estável. Ligue o cabo a uma tomada elétrica.
2. Prima ⏻ para ligar o aparelho. Prima novamente este botão para o desligar.
3. O botão ıll liga o aparelho e permite-lhe ajustar a velocidade. Tem 3 velocidades:
   - Baxa (I)
   - Média (II)
   - Alta (III)

O ecrã mostrará o ajuste selecionado.
4. Prima ☰ para definir o modo. Tem 3 modos:
   - Normal (NM)
   - Brisa natural (NT)
   - Noturno (SL).
5. Este aparelho dispõe de um temporizador que permite regular o seu tempo de funcionamento de 1 a 12 horas. O botão correspondente é ⏲.
6. Prima o botão ↻ para ativar e desativar a função Oscilação. Se for ativada, o indicador correspondente aparecerá no ecrã.

Controlo remoto
Fig. 6
- O controlo remoto funciona com uma pilha CR2025.
- As funções do controlo remoto são as mesmas que as do painel de controlo.

Legenda figura 6
1. Botão Ligar/Desligar
2. Botão Oscilação
3. Botão Modo
4. Botão Temporizador
5. Botão Velocidade

5. LIMPEZA E MANUTENÇÃO

- As reparações e a manutenção só devem ser efetuadas por pessoal qualificado.
- Antes de limpar a superfície, certifique-se de que o aparelho está desligado e desconectado da rede elétrica.
- Utilize um pano suave e seco para limpar.
- Para remover a sujidade persistente, pode limpá-la com um pano humedecido com água morna e sabão.
- Não utilizar solventes, pois podem danificar a caixa de plástico.

6. ESPECIFICAÇÕES TÉCNICAS

Referência: 08214
Produto: EnergySilence 790 Skyline Smart
Tensão: 220-240 V
Frequência: 50 Hz
Potência: 45 W

Descrição	Símbolo	Valor	Unidade
Caudal máximo do aparelho	F	33,22	m^3/min
Potência utilizada pelo aparelho	P	36,8	W
Valor do serviço	SV	0,9	(m^3/min)/W
Consumo de energia em modo standby	P_{SB}	0,14	W
Nível de potência sonora do aparelho	L_{WA}	56,8	dB (A)
Velocidade máxima do ar	C	2,85	m/seg
Padrão de medição do valor do serviço	IEC 60789:2019		
Detalhes de contacto para informação	Cecotec Innovaciones SL. Av. Reyes Católicos, 60, 46910, Alfafar (Valência), Espanha		

O consumo de energia no modo Standby é 0,14 W utilizando as diretrizes da norma EN 50564:2011 e os regulamentos europeus 1275/2008/CE e 801/2013/CE. Para este efeito, o aparelho é ligado à rede sem executar qualquer função, à espera que o modo Standby seja ativado.

As especificações técnicas podem ser alteradas sem notificação prévia para melhorar a qualidade do produto.
Fabricado na China I Desenhado em Espanha

7. RECICLAGEM DE PRODUTOS ELÉTRICOS E ELETRÓNICOS

Este símbolo indica que, de acordo com os regulamentos aplicáveis, o produto e/ou bateria deve ser eliminado separadamente do lixo doméstico. Quando este produto atingir o fim da sua vida útil, deverá remover as pilhas/baterias/acumuladores e levá-lo para um ponto de recolha designado pelas autoridades locais.
Para obter informação detalhada acerca da forma mais adequada de eliminar os seus equipamentos elétricos e eletrónicos e/ou as correspondentes baterias, o consumidor deverá contactar com as autoridades locais.
A conformidade com as diretrizes acima referidas ajudará a proteger o ambiente.

8. GARANTIA E SAT

A Cecotec será responsável perante o utilizador final ou consumidor por qualquer falta de conformidade que exista no momento da entrega do produto nos termos, condições e prazos estabelecidos pelos regulamentos aplicáveis.
Recomenda-se que as reparações sejam efetuadas por pessoal qualificado.
Se deteta uma ocorrência com o produto ou tem alguma consulta, entre em contacto com o Serviço de Assistência Técnica da Cecotec através do número de telefone +34 96 321 07 28.

9. COPYRIGHT

Os direitos de propriedade intelectual dos textos deste manual pertencem à CECOTEC INNOVACIONES, S.L. Todos os direitos reservados. O conteúdo desta publicação não pode, no todo ou em parte, ser reproduzido, armazenado num sistema de recuperação, transmitido ou distribuído por qualquer meio (eletrónico, mecânico, fotocópia, gravação ou similar) sem a autorização prévia da CECOTEC INNOVACIONES, S.L.

1. ONDERDELEN EN COMPONENTEN

Figuur 1
1. Bedieningspaneel
2. LED-display
3. Luchtuitgang
4. Bedekking
5. Basis
6. Handgreep

OPMERKING:
De figuren in deze handleiding zijn schematische voorstellingen en komen mogelijk niet exact overeen met het product.

2. VÓÓR U HET APPARAAT GEBRUIKT

- Dit apparaat heeft een verpakking die ontworpen is om het tijdens het transport te beschermen. Haal het apparaat uit de doos en verwijder al het verpakkingsmateriaal. U kunt de originele doos en andere verpakking op een veilige plaats bewaren om beschadiging van het apparaat te voorkomen als u het in de toekomst moet vervoeren. Als u de verpakking toch weggooit, zorg er dan voor een correcte recyclage.
- Controleer of alle onderdelen en componenten aanwezig en in goede staat zijn. Als een van deze ontbreekt of niet in goede staat is, neem dan onmiddellijk contact op met de Technische Dienst van Cecotec.

Inhoud van de doos
- Torenventilator
- Afstandsbediening
- CR2025 batterij
- Handleiding

3. HET TOESTEL MONTEREN

Montage van de ventilator
1. Haal beide delen van de basis uit de verpakking en zet ze in elkaar. Fig. 2
2. Zodra de twee delen van de basis zijn samengevoegd, voert u de voedingskabel door het centrale gat. Fig. 3
3. Plaats de ventilator op zijn basis en zet hem vast met de moer. Fig. 4

4. WERKING

Je kunt de ventilator bedienen via het bedieningspaneel bovenop of met de afstandsbediening.

Bedieningspaneel
Fig. 5
1. Touch icoon Aan/uit
2. Touch icoon Oscillatie
3. Timer touch icoon
4. Touch icoon Snelheid
5. Touch icoon Modus

1. Plaats het apparaat op een vlak en stabiel oppervlak. Steek de stekker in een stopcontact.
2. Om de ventilator in te schakelen, drukt u op het icoon ⏻. Druk nogmaals op het icoon om hem uit te schakelen.
3. Met het icoon ıll kunt u de ventilatorsnelheid aanpassen. Hij heeft 3 snelheden:
   - Lage (I)
   - Gemiddelde (II)
   - Hoge (III)

De geselecteerde snelheidsinstelling wordt op het display weergegeven.
4. Druk op het icoon ☰ om de modus in te stellen. Deze ventilator heeft 3 standen:
   - Normal (NM)
   - Natural (NT)
   - Sleep (SL)
5. Deze ventilator heeft een timer waarmee u de werkingstijd kunt instellen van 1 tot 12 uur. De bijbehorende icoon is ⏲.
6. Druk op ↻ om de oscillatiefunctie te activeren/deactiveren. Als u het activeert, verschijnt het bijbehorende icoon op het display.

Afstandsbediening
Fig. 6
- De afstandsbediening werkt op een CR2025-batterij
- De functies van de afstandsbediening zijn dezelfde als die van het bedieningspaneel.

Legende figuur 6
1. Aan/uit knop
2. Zwenkknop
3. Modus knop
4. Timer-icoon
5. Snelheid knop

5. SCHOONMAAK EN ONDERHOUD

- Reparaties mogen alleen worden uitgevoerd door gekwalificeerd personeel.
- Voordat u het ventilatoroppervlak schoonmaakt, moet u ervoor zorgen dat de ventilator is uitgeschakeld en losgekoppeld van het lichtnet.
- Gebruik een zachte doek om het schoon te maken.
- Om hardnekkig vuil te verwijderen, kunt u het afvegen met een doek die is bevochtigd met warm zeepwater.
- Gebruik geen oplosmiddelen, want deze kunnen de plastic behuizing beschadigen.

6. TECHNISCHE SPECIFICATIES

Productreferentie: 08214
Product: EnergySilence 790 Skyline Smart
Voltage: 220-240 V
Frequentie: 50 Hz
Vermogen: 45 W

Beschrijving	Symbol	Waarde	Eenheid
Maximaal ventilatordebiet	F	33,22	m^3/min
Door de ventilator gebruikt vermogen	P	36,8	W
Waarde van de dienst	SV	0,9	(m^3/min)/W
Stroomverbruik in stand-by	P_{SB}	0,14	W
Geluidsvermogensniveau ventilator	L_{WA}	56,8	dB (A)
Maximale windsnelheid	C	2,85	m/sec
Norm voor het meten van de waarde van de dienst	IEC 60789:2019		
Contactgegevens voor informatie	Cecotec Innovaciones SL. Av. Reyes Católicos, 60 – 46910, Alfafar (Spanje)		

Het stroomverbruik in stand-bymodus is 0,14 W volgens de richtlijnen van EN 50564:2011 en de Europese verordeningen 1275/2008/EC en 801/2013/EC. Hiervoor wordt het apparaat aangesloten op het lichtnet zonder enige functie uit te voeren, wachtend tot de stand-bymodus wordt geactiveerd.

Technische specificaties kunnen zonder voorafgaande kennisgeving worden gewijzigd om de productkwaliteit te verbeteren.
Gemaakt in China | Ontworpen in Spanje.

7. RECYCLING VAN ELEKTRISCHE EN ELEKTRONISCHE APPARATUUR

Dit symbool geeft aan dat, volgens de geldende voorschriften, het product en/of de batterij gescheiden van het huisvuil moeten worden afgevoerd. Wanneer dit product het einde van zijn levensduur bereikt, dient u de batterijen/accumulatoren te verwijderen en het naar een door de plaatselijke autoriteiten aangewezen inzamelpunt te brengen.
Voor gedetailleerde informatie over hoe elektrische en elektronische apparatuur en/of batterijen op de juiste manier kunnen worden weggegooid, moeten consumenten contact opnemen met hun plaatselijke autoriteiten.
Naleving van de bovenstaande richtlijnen helpt het milieu te beschermen.

8. GARANTIE EN TECHNISCHE ONDERSTEUNING

Cecotec is aansprakelijk tegenover de eindgebruiker of consument voor elk gebrek aan overeenstemming dat bestaat op het ogenblik van de levering van het product onder de voorwaarden, bepalingen en termijnen die zijn vastgelegd in de toepasselijke regelgeving.
Het wordt aanbevolen reparaties te laten uitvoeren door gekwalificeerd personeel.
Als u ooit een incident met het product ontdekt of vragen heeft, neem dan contact op met de officiële Technische Assistentie van Cecotec via het telefoonnummer +34 96 321 07 28.

9. COPYRIGHT

De intellectuele eigendomsrechten op de teksten in deze handleiding behoren toe aan CECOTEC INNOVACIONES, S.L. Alle rechten voorbehouden. De inhoud van deze publicatie mag niet, geheel of gedeeltelijk, worden verveelvoudigd, opgeslagen in een geautomatiseerd gegevensbestand, doorgegeven of verspreid op welke wijze dan ook (elektronisch, mechanisch, door fotokopieën, opnamen en dergelijke) zonder voorafgaande toestemming van CECOTEC INNOVACIONES, S.L.

1. CZĘŚCI I KOMPONENTY

Rysunek 1
1. Panel sterowania
2. Wyświetlacz LED
3. Wyjście powietrza
4. Pokrywa
5. Podstawa
6. Uchwyt

UWAGA:
Grafika tej instrukcji obsługi jest schematyczna i możliwe, że nie będzie całkowicie zgodna z produktem.

2. PRZED UŻYCIEM

- To urządzenie jest zapakowane w opakowanie zaprojektowane w celu ochrony podczas transportu. Wyjmij urządzenie z pudełka i usuń wszystkie materiały opakowaniowe. Oryginalne pudełko i inne elementy opakowania można przechowywać w bezpiecznym miejscu, aby zapobiec uszkodzeniu urządzenia w przypadku konieczności jego transportu w przyszłości. Jeśli chcesz pozbyć się oryginalnego opakowania, pamiętaj o prawidłowym recyklingu wszystkich jego elementów.
- Upewnij się, że wszystkie części i komponenty są dołączone, i są w dobrym stanie. Jeśli któregokolwiek z nich brakuje lub nie są w dobrym stanie, należy niezwłocznie skontaktować się z oficjalnym Serwisem Technicznym Cecotec.

Zawartość opakowania
- Wentylator wieżowy
- Pilot zdalnego sterowania
- Bateria CR2025
- Ta instrukcja obsługi

3. MONTAŻ PRODUKTU

Montaż wentylatora
1. Wyjmij dwie części podstawy z opakowania i złóż je ze sobą. Rys. 2

2. Po połączeniu dwóch części podstawy, przeprowadź przewód zasilający przez centralny otwór. Rys. 3
3. Umieść wentylator na podstawie i zabezpiecz go nakrętką. Rys. 4

4. FUNKCJONOWANIE

Wentylatorem można sterować za pomocą panelu sterowania na górze wentylatora lub za pomocą pilota zdalnego sterowania.

Panel sterowania
Rys. 5
1. Przycisk dotykowy włączania/wyłączania
2. Przycisk dotykowy Oscylacja
3. Przycisk dotykowy Timer
4. Przycisk dotykowy Prędkość
5. Przycisk dotykowy Tryby

1. Ustaw urządzenie na stabilnej i płaskiej powierzchni. Podłącz przewód do gniazdka elektrycznego.
2. Aby włączyć wentylator, naciśnij przycisk ⏻. Naciśnij ten przycisk ponownie, aby go wyłączyć.
3. Przycisk ıll umożliwia regulację prędkości wentylatora. Dostępne są 3 prędkości:
   - Niska (I)
   - Średnia (II)
   - Wysoka (III)

Na wyświetlaczu pokaże się wybrane ustawienie prędkości.
4. Naciśnij przycisk ☰, aby ustawić tryb. Wentylator posiada 3 tryby:
   - Normal (NM)
   - Natural (NT)
   - Noc (SL).
5. Wentylator posiada timer, który umożliwia ustawienie czasu pracy od 1 do 12 godzin. Aby go ustawić, należy nacisnąć przycisk ⏲.
6. Naciśnij przycisk ↻, aby włączyć/wyłączyć funkcję oscylacji. Jeśli ją aktywujesz, na wyświetlaczu pojawi się odpowiednia ikona.

Pilot zdalnego sterowania
Rys. 6
- Pilot działa z 1 baterią CR2025.
- Funkcje pilota zdalnego sterowania są takie same jak funkcje panelu sterowania.

Legenda Rysunku 6
1. Przycisk zasilania
2. Przycisk Oscylacja
3. Przycisk Tryby
4. Przycisk Timer
5. Przycisk Prędkość

5. CZYSZCZENIE I KONSERWACJA

- Naprawy powinny być wykonywane wyłącznie przez wykwalifikowany personel.
- Przed czyszczeniem powierzchni wentylatora należy upewnić się, że wentylator jest wyłączony i odłączony od zasilania.
- Do czyszczenia użyj miękkiej ściereczki.
- Aby usunąć uporczywe zabrudzenia, można przetrzeć je ściereczką zwilżoną letnią wodą z detergentem.
- Nie używaj rozpuszczalników, ponieważ mogą one uszkodzić plastikową obudowę.

6. SPECYFIKACJA TECHNICZNA

Referencja produktu: 08214
Produkt: EnergySilence 790 Skyline Smart
Napięcie: 220-240 V
Frekwencja: 50 Hz
Moc: 45 W

Opis	Symbol	Wartość	Jednostka
Maksymalny przepływ wentylatora	F	33,22	m^3/min
Moc używana przez wentylator	P	36,8	W
Wydajność	SV	0,9	(m^3/min)/W
Pobór mocy w trybie czuwania	P_{SB}	0,14	W
Poziom mocy akustycznej wentylatora	L_{WA}	56,8	dB (A)
Maksymalna prędkość powietrza	C	2,85	m/sek

Norma pomiaru wydajności	IEC 60789:2019
Dane kontaktowe w celu otrzymania informacji	Cecotec Innovaciones SL. Av. Reyes Católicos, 60, 46910, Alfafar (Valencia), Hiszpania

Pobór mocy w trybie czuwania „standby" wynosi 0,14 W zgodnie z wytycznymi normy EN 50564:2011 oraz przepisami europejskimi 1275/2008/WE i 801/2013/WE. W tym celu urządzenie jest podłączone do sieci bez wykonywania żadnej funkcji, czekając na aktywację trybu czuwania „standby".

Specyfikacje techniczne mogą ulec zmianie bez wcześniejszego powiadomienia w celu poprawy jakości produktu.
Wyprodukowano w Chinach | Zaprojektowano w Hiszpanii

7. RECYKLING URZĄDZEŃ ELEKTRYCZNYCH I ELEKTRONICZNYCH

Ten symbol oznacza, że zgodnie z obowiązującymi przepisami produkt i/lub baterię należy utylizować oddzielnie od odpadów domowych. Kiedy ten produkt osiągnie koniec okresu użytkowania, należy wyjąć baterie/akumulatory i przekazać go do punktu zbiórki wyznaczonego przez lokalne władze.
Aby uzyskać szczegółowe informacje na temat najbardziej odpowiedniego sposobu utylizacji sprzętów elektrycznych i elektronicznych i/lub odpowiednich baterii, konsument powinien skontaktować się z lokalnymi władzami.
Przestrzeganie powyższych wytycznych pomoże chronić środowisko.

8. GWARANCJA I SERWIS POMOCY TECHNICZNEJ

Cecotec odpowiada przed użytkownikiem lub konsumentem końcowym za wszelkie niezgodności występujące w momencie dostawy produktu na warunkach określonych w obowiązujących przepisach.
Zaleca się, aby naprawy były przeprowadzane przez wyspecjalizowany personel.
Jeśli zostanie wykryty problem z produktem lub pojawią się jakiekolwiek pytania, należy skontaktować się z oficjalnym Serwisem Pomocy Technicznej Cecotec pod numerem telefonu +34 96 321 07 28.

9. PRAWA AUTORSKIE

Prawa własności intelektualnej do tekstów tej instrukcji obsługi należą do CECOTEC INNOVACIONES, S.L. Wszelkie prawa zastrzeżone. Treść niniejszej publikacji nie może być, w całości lub w części, powielana, przechowywana w systemie wyszukiwania, przesyłana lub rozpowszechniana za pomocą jakichkolwiek środków (elektronicznych, mechanicznych, fotokopii, nagrywania lub podobnych) bez uprzedniej zgody CECOTEC INNOVACIONES, S.L.

1. DÍLY A SOUČÁSTI

Obrázek 1
1. Ovládací panel
2. LED displej
3. Výstup vzduchu
4. Kryt
5. Podstavec
6. Úchyt

POZNÁMKA:
Grafika v tomto návodu je schematickým znázorněním a nemusí přesně odpovídat výrobku.

2. PŘED POUŽITÍM

- Tento spotřebič je zabalen v obalu určeném k ochraně při přepravě. Vyjměte spotřebič z krabice a odstraňte veškerý obalový materiál. Můžete uschovat originální krabici a další obaly na bezpečném místě pro zabránění poškození spotřebiče, pokud byste jej v budoucnu potřebovali přepravovat. Pokud chcete zlikvidovat originální obal, ujistěte se, že všechny části recyklujete správně.
- Zkontrolujte, zda jsou všechny díly a komponenty součástí balení a v dobrém stavu. Pokud některý z nich chybí nebo není v dobrém stavu, okamžitě kontaktujte Oficiální technickou asistenční službu společnosti Cecotec.

Obsah krabice
- Sloupový ventilátor
- Dálkový ovladač
- Baterie CR2025
- Tento návod k použití

3. MONTÁŽ VÝROBKU

Montáž ventilátoru
1. Vyjměte oba díly podstavce z obalu a spojte je dohromady. Obr. 2
2. Po spojení obou dílů podstavce protáhněte napájecí kabel přes středový otvor podstavce. Obr. 3
3. Nasaďte ventilátor na podstavec a zajistěte ho maticí. Obr. 4

4. PROVOZ

Ventilátor můžete ovládat pomocí ovládacího panelu, který se nachází na horní straně sloupového ventilátoru nebo pomocí dálkového ovladače.

Ovládací panel

Obr. 5

1. Dotyková ikona Zapnutí/Vypnutí
2. Dotyková ikona Oscilace
3. Dotyková ikona Časovač
4. Dotyková ikona Rychlost
5. Dotyková ikona Režim

1. Postavte spotřebič na rovný a stabilní povrch. Zapojte kabel do síťové zásuvky.
2. Pro zapnutí ventilátoru stiskněte tlačítko ⏻. Znovu stiskněte toto tlačítko pro jeho vypnutí.
3. Tlačítko ıı| vám umožňuje nastavit rychlost ventilátoru. Disponuje 3 rychlostmi:
   - Nízká (I)
   - Střední (II)
   - Vysoká (III)

Zvolené nastavení rychlosti se zobrazí na displeji.

4. Stiskněte tlačítko ≡ pro nastavení režimu. Tento ventilátor má 3 režimy:
   - Normální (NM)
   - Přírodní (NT)
   - Spánek (SL)
5. Tento ventilátor je vybaven časovačem, který umožňuje nastavit dobu provozu od 1 do 12 hodin. Příslušné tlačítko je ⏲.
6. Stiskněte tlačítko ↻ pro aktivaci/deaktivaci funkci oscilace. Pokud ji aktivujete, zobrazí se na displeji příslušná ikona.

Dálkový ovladač

Obr. 6

- Dálkový ovladač je napájen 1 baterií typu CR2025.
- Funkce dálkového ovladače jsou stejné jako funkce ovládacího panelu.

Legenda k Obrázku 6

1. Tlačítko Zapnutí/Vypnutí
2. Tlačítko Oscilace
3. Tlačítko Režim
4. Tlačítko Časovač
5. Tlačítko Rychlost

5. ČIŠTĚNÍ A ÚDRŽBA

- Opravy by měl provádět pouze kvalifikovaný personál.
- Před čištěním povrchu ventilátoru se ujistěte, že je ventilátor vypnutý a odpojený od elektrické sítě.
- Použijte jemný hadřík pro jeho čištění.
- Pro odstranění odolných nečistot je můžete otřít hadříkem navlhčeným vlažnou mýdlovou vodou.
- Nepoužívejte rozpouštědla, protože by mohla poškodit plastový kryt.

6. TECHNICKÉ SPECIFIKACE

Referenční číslo výrobku: 08214
Výrobek: EnergySilence 790 Skyline Smart
Napětí: 220-240 V
Frekvence: 50 Hz
Výkon: 45 W

Popis	Symbol	Hodnota	Jednotka
Maximální průtok ventilátoru	F	33,22	m^3/min
Výkon používaný ventilátorem	P	36,8	W
Provozní hodnota	SV	0,9	(m^3/min)/W
Spotřeba energie v pohotovostním režimu	P_{SB}	0,14	W
Hladina akustického výkonu ventilátoru	L_{WA}	56,8	dB (A)
Maximální rychlost vzduchu	C	2,85	m/s
Norma pro měření provozní hodnoty	IEC 60789:2019		
Kontaktní údaje pro získání informací	Cecotec Innovaciones, S.L. Av. Reyes Católicos, 60, 46910, Alfafar (Valencia), Španělsko		

Spotřeba energie v pohotovostním režimu „standby“ je 0,14 W podle normy EN 50564:2011 a evropských předpisů 1275/2008/ES a 801/2013/ES. Za tímto účelem je spotřebič připojen k elektrické síti, aniž by vykonával jakoukoli funkci, a čeká na aktivaci pohotovostního režimu „standby“.

Technické specifikace se mohou změnit bez předchozího upozornění za účelem zlepšení kvality výrobku.
Vyrobeno v Číně | Navrženo ve Španělsku

7. RECYKLACE ELEKTRICKÝCH A ELEKTRONICKÝCH ZAŘÍZENÍ

Tento symbol označuje, že v souladu s platnými předpisy musí být produkt a/nebo baterie zlikvidovány odděleně od domovního odpadu. Po skončení životnosti tohoto výrobku byste měli články/baterie/akumulátory vyjmout a odnést na sběrné místo určené místními úřady.
Pro podrobnější informace o nejvhodnějším způsobu likvidace elektrických a elektronických zařízení a/nebo příslušných baterií by se spotřebitelé měli obrátit na místní úřady.
Dodržování výše uvedených pokynů přispívá k ochraně životního prostředí.

8. ZÁRUKA A TECHNICKÝ SERVIS

Společnost Cecotec odpovídá konečnému uživateli nebo spotřebiteli za jakýkoli nesoulad, který existuje v době dodání výrobku za podmínek a ve lhůtách stanovených platnými předpisy.
Doporučuje se, aby opravy prováděl kvalifikovaný personál.
Pokud zjistíte problém s výrobkem nebo máte jakékoli dotazy, obraťte se na Oficiální technickou asistenční službu společnosti Cecotec na čísle +34 96 321 07 28.

9. COPYRIGHT

Práva duševního vlastnictví k textům v tomto návodu jsou majetkem společnosti CECOTEC INNOVACIONES, S.L. Všechna práva jsou vyhrazena. Obsah této publikace nesmí být, zčásti nebo jako celek, reprodukován, ukládán do systému obnovy, přenášen nebo distribuován žádnými prostředky (elektronicky, mechanicky, fotokopírováním, nahráváním nebo podobným způsobem) bez předchozího souhlasu společnosti CECOTEC INNOVACIONES, S.L.

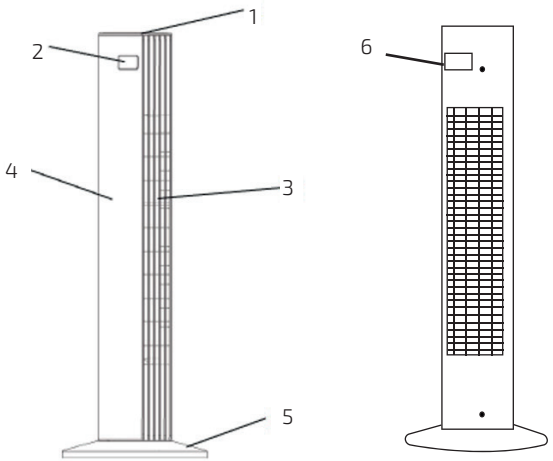

Fig./Img./Abb./Afb./ Rys./Obr. 1

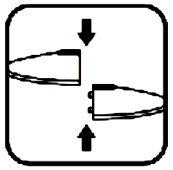

Fig./Img./Abb./Afb./
Rys./Obr. 2

Fig./Img./Abb./Afb./
Rys./Obr. 3

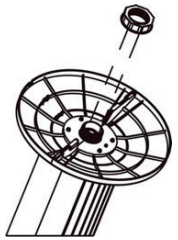

Fig./Img./Abb./Afb./
Rys./Obr. 4

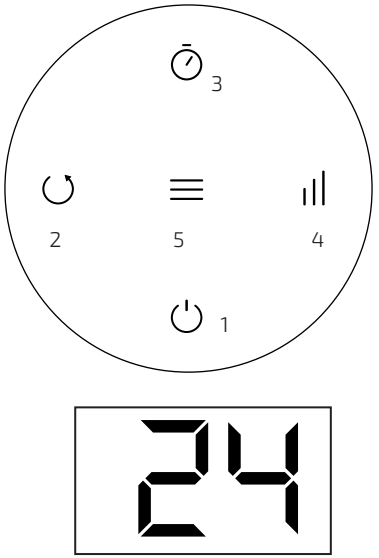

Fig./Img./Abb./Afb./ Rys./Obr. 5

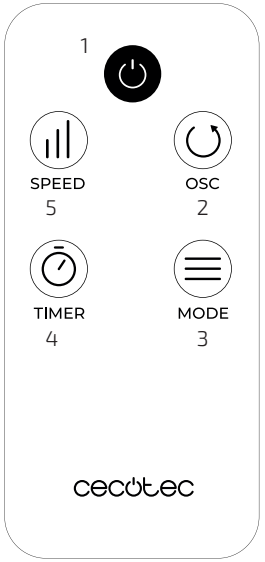

Fig./Img./Abb./Afb./ Rys./Obr. 6

www.cecotec.es

Cecotec Innovaciones S. L.
Av. Reyes Católicos, 60
46910, Alfafar (Valencia), Spain